Single US KNX

PRÄSENZMELDER

EAN 4007841059507
E-Nr. 535933320

- Optionale Fernbedienungen
- Fernbedienung Smart Remote optional
- Optionaler Aufputzadapter
- Optionaler Schutzkorb

steinel

70 x 120 x 120 mm



Single US KNX

PRÄSENZMELDER

EAN **4007841059507**
E-Nr. **535933320**

Technische Daten

IDENTIFIKATION

Ausführung	**Präsenzmelder**

ABMESSUNGEN

Abmessungen L × B × H	**70 x 120 x 120 mm**

ELEKTRIK

Netzanschluss	**21 – 30 V**
Versorgungsspannung Detail	**KNX-Bus**

SENSORIK

Montagehöhe max.	**3,50 m**
Sensortechnologie	**Ultraschall**
Mit Bewegungsmelder	**Ja**
Erfassungswinkel	**180 °**
Öffnungswinkel	**180 °**
Unterkriechschutz	**Ja**
Segmentweise Ausblendung	**Nein**
Elektronische Skalierbarkeit	**Ja**
Mechanische Skalierbarkeit	**Nein**
Reichweite radial	**10 x 3 m (30 m²)**
Reichweite tangential	**10 x 3 m (30 m²)**
Montagehöhe	**2,5 – 3,5 m**
US-Technik	**40 kHz**
Optimale Montagehöhe	**2,8 m**

VERNETZUNG

Vernetzung	**Ja**
Art der Vernetzung	**Master/Slave, Master/Master**
KNX-Funktionen	**Dämmerungsschalter\nGrundlichtfunktion\nHelligkeitswert\nHLK-Ausgang\nKonstantlichtregelung\nLichtausgang 4x\nPräsenz-Ausgang\nTag-/Nachtfunktion\nLogikgatter**
Mit Busankopplung	**Ja**
Vernetzung via	**KNX-Bus**

LICHTTECHNIK

Softlichtstart	**Ja**
Dauerlicht	**schaltbar**
Konstantlichtregelung	**Ja**

EINSTELLUNGEN

Dämmerungsschalter	**Ja**
Dämmerungseinstellung	**10 – 1000 lx**
Zeiteinstellung	**10 s – 1092 min**
Grundlichtfunktion	**Ja**
Grundlichtfunktion Zeit	**1-30 Min., ganzer Tag**
Hauptlicht einstellbar	**0 - 100 %**
Einstellungen via	**ETS-Software, Fernbedienung, Smart Remote**
Mit Fernbedienung	**Nein**
Dämmerungseinstellung Teach	**Ja**

GEHÄUSE & MATERIAL

Schutzart	**IP20**
Betriebstemperatur	**-25…+55 °C**
Montageort	**Decke**
Anwendung Ort	**Innenbereich**
Montageart	**Unterputz**
Werkstoff	**Kunststoff**
Anwendung Raum	**Flur / Gang, Innenbereich, Treppenhaus**
Farbe	**Weiss**
Farbe RAL	**9010**

LIEFERUMFANG & GARANTIE

Herstellergarantie	**5 Jahre**
Inkl. Eckwandhalter	**Nein**

Single US KNX

PRÄSENZMELDER

EAN **4007841059507**
E-Nr. **535933320**

Illustrationen

TECHNISCHE ZEICHNUNGEN

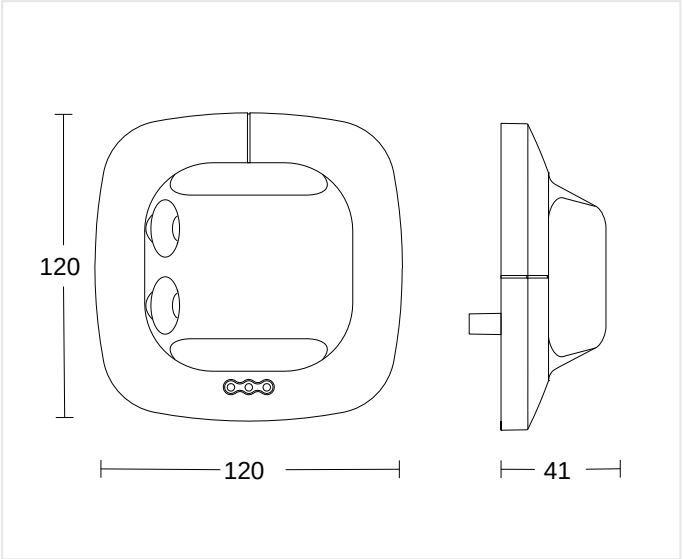

70 x 120 x 120 mm

MONTAGEHÖHE

2,5 – 3,5 m	2,8 m	3,50 m
BEREICH	OPTIMAL	MAX

Single US KNX

PRÄSENZMELDER

EAN **4007841059507**
E-Nr. **535933320**

Zubehör

BESTELLANGABEN

Art.-Nr.	4007841059507
EAN	4007841059507
E-Nummer	535933320
Typ	**Single US KNX**

nevalux AG
Neugrütstrasse 2
8610 Uster
+41 44 508 78 78
info@nevalux.swiss