Single US KNX

DÉTECTEUR DE PRÉSENCE

EAN 4007841059507
E-Nr. 535933320

- Télécommandes en option
- Télécommande Smart Remote en option
- Adaptateur en saillie en option
- Corbeille de protection en option

steinel

70 x 120 x 120 mm



Single US KNX

DÉTECTEUR DE PRÉSENCE

EAN **4007841059507**
E-Nr. **535933320**

Caractéristiques techniques

IDENTIFICATION

Modèle	**Détecteur de présence**

DIMENSIONS

Dimensions L × l × H	**70 x 120 x 120 mm**

ÉLECTRICITÉ

Raccordement secteur	**21 – 30 V**
Détail tension d'alimentation	**Bus KNX**

TECHNOLOGIE DE DÉTECTION

Hauteur de montage max.	**3,50 m**
Technologie de capteur	**Détecteur à ultrasons**
Avec détecteur de mouvement	**Oui**
Angle de détection	**180 °**
Angle d'ouverture	**180 °**
Protection anti-contournement	**Oui**
Occultation par segments	**Non**
Évolutivité électronique	**Oui**
Évolutivité mécanique	**Non**
Portée radiale	**10 x 3 m (30 m²)**
Portée tangentielle	**10 x 3 m (30 m²)**
Hauteur de montage	**2,5 – 3,5 m**
Technologie US	**40 kHz**
Hauteur de montage optimale	**2,8 m**

CONNECTIVITÉ

Mise en réseau	**Oui**
Type de mise en réseau	**Maître/Esclave, Maître/Maître**
Fonctions KNX	**Interrupteur crépusculaire\nFonction balisage\nValeur de luminosité\nSortie CVC\nRéglage de l\'éclairage permanent\nSortie de la lumière 4x\nSortie présence\nFonction diurne / nocturne\nFonction logique**
Avec coupleur de bus	**Oui**
Mise en réseau via	**Bus KNX**

TECHNIQUE D'ÉCLAIRAGE

Démarrage progressif	**Oui**
Éclairage permanent	**commutable**
Régulation de l'éclairage constant	**Oui**

RÉGLAGES

Interrupteur crépusculaire	**Oui**
Réglage crépusculaire	**10 – 1000 lx**
Réglage du temps	**10 s – 1092 min**
Fonction lumière de base	**Oui**
Durée fonction lumière de base	**1-30 min, toute la journée**
Lumière principale réglable	**0 - 100 %**
Réglages via	**Logiciel ETS, Télécommande, Smart Remote**
Avec télécommande	**Non**
Réglage crépusculaire Teach	**Oui**

BOÎTIER ET MATÉRIAU

Indice de protection	**IP20**
Température ambiante	**-25…+55 °C**
Lieu de montage	**plafond**
Lieu d'application	**Intérieur**
Type de montage	**Montage encastré**
Matériau	**Plastique**
Application pièce	**couloir / allée, cage d\'escalier, Intérieur**
Couleur	**blanc**
Couleur RAL	**9010**

CONTENU DE LA LIVRAISON ET GARANTIE

Garantie fabricant	**5 ans**
Support mural d'angle inclus	**Non**

Single US KNX

DÉTECTEUR DE PRÉSENCE

EAN **4007841059507**
E-Nr. **535933320**

Illustrations

PLANS TECHNIQUES

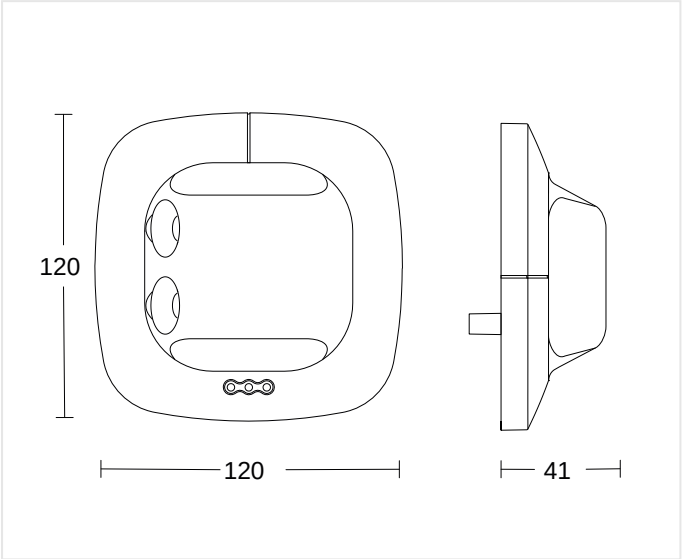

70 x 120 x 120 mm

HAUTEUR DE MONTAGE

2,5 – 3,5 m	2,8 m	3,50 m
BEREICH	OPTIMAL	MAX

Single US KNX

DÉTECTEUR DE PRÉSENCE

EAN **4007841059507**
E-Nr. **535933320**

Accessoires

INFORMATIONS DE COMMANDE

Art.-Nr.	4007841059507
EAN	4007841059507
N° E	535933320
Typ	**Single US KNX**

neva
lux

nevalux AG
Neugrütstrasse 2
8610 Uster
+41 44 508 78 78
info@nevalux.swiss