Single US KNX

RILEVATORE DI PRESENZA

EAN 4007841059507
E-Nr. 535933320

- Telecomandi opzionali
- Telecomando Smart Remote optional
- Adattatore per montaggio in superficie optional
- Gabbia di protezione opzionale

steinel

70 x 120 x 120 mm



Single US KNX

RILEVATORE DI PRESENZA

EAN **4007841059507**
E-Nr. **535933320**

Dati tecnici

IDENTIFICAZIONE

Versione	**Rilevatore di presenza**

DIMENSIONI

Dimensioni L × P × A	**70 x 120 x 120 mm**

ELETTRICO

Allacciamento alla rete	**21 – 30 V**
Dettaglio tensione di alimentazione	**KNX-bus**

TECNOLOGIA DEI SENSORI

Altezza di montaggio max.	**3,50 m**
Tecnologia del sensore	**Ultrasuoni**
Con sensore di movimento	**Sì**
Angolo di rilevamento	**180 °**
Angolo di apertura	**180 °**
Protezione anti-intrusione	**Sì**
Mascheramento per segmenti	**No**
Scalabilità elettronica	**Sì**
Scalabilità meccanica	**No**
Portata radiale	**10 x 3 m (30 m²)**
Portata tangenziale	**10 x 3 m (30 m²)**
Altezza di montaggio	**2,5 – 3,5 m**
Tecnologia US	**40 kHz**
Altezza di montaggio ottimale	**2,8 m**

CONNETTIVITÀ

Collegamento in rete	**Sì**
Tipo di collegamento in rete	**Master/Slave, Master/Master**
Funzioni KNX	**Interruttori crepuscolari\nFunzione luce di base\nLivello di luminosità\nUscita HVAC\nRegolazione per mantenere luce costante\nUscita luce 4x\nUscita presenza\nFunzione giorno / funzione notte\nPorta logica**
Con accoppiatore bus	**Sì**
Collegamento in rete tramite	**bus KNX**

TECNICA DELL'ILLUMINAZIONE

Avvio luce dolce	**Sì**
Luce permanente	**commutabile**
Regolazione luce costante	**Sì**

IMPOSTAZIONI

Interruttore crepuscolare	**Sì**
Regolazione crepuscolare	**10 – 1000 lx**
Impostazione del tempo	**10 s – 1092 min**
Funzione luce di base	**Sì**
Durata funzione luce di base	**1-30 min, tutto il giorno**
Luce principale regolabile	**0 - 100 %**
Impostazioni tramite	**Software ETS, Telecomando, Smart Remote**
Con telecomando	**No**
Regolazione crepuscolare Teach	**Sì**

ALLOGGIAMENTO E MATERIALE

Grado di protezione	**IP20**
Temperatura ambiente	**-25...+55 °C**
Luogo di montaggio	**soffitto**
Luogo di applicazione	**Interni**
Tipo di montaggio	**Da incasso**
Materiale	**Plastica**
Applicazione ambiente	**Interni, corridoio / pianerottolo, vano scala**
Colore	**bianco**
Colore RAL	**9010**

CONTENUTO DELLA FORNITURA E GARANZIA

Garanzia del produttore	**5 anni**
Supporto angolare incluso	**No**

Single US KNX

RILEVATORE DI PRESENZA

EAN **4007841059507**
E-Nr. **535933320**

Illustrazioni

DISEGNI TECNICI

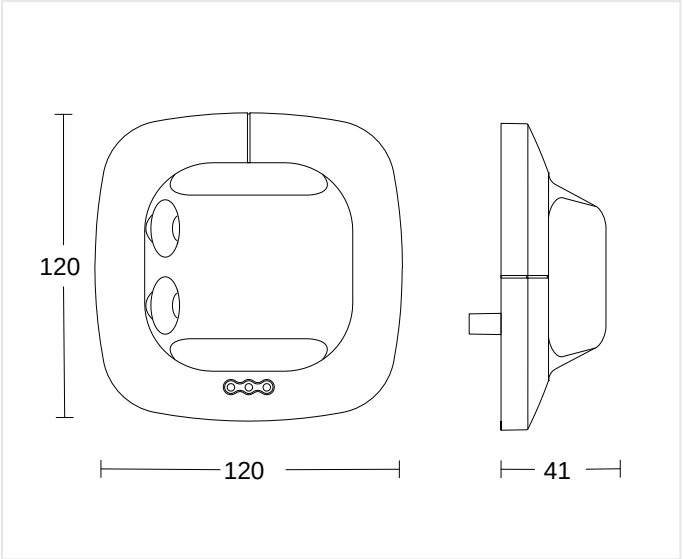

70 x 120 x 120 mm

ALTEZZA DI MONTAGGIO

2,5 – 3,5 m	2,8 m	3,50 m
BEREICH	OPTIMAL	MAX

Single US KNX

RILEVATORE DI PRESENZA

EAN **4007841059507**
E-Nr. **535933320**

Accessori

DATI PER L'ORDINE

Art.-Nr.	4007841059507
EAN	4007841059507
N. E	535933320
Typ	**Single US KNX**

neva
lux

nevalux AG
Neugrütstrasse 2
8610 Uster
+41 44 508 78 78
info@nevalux.swiss