L 810 S argenté

LUMINAIRE EXTÉRIEUR LED À DÉTECTION

EAN 4007841671310
E-Nr. 941302809

- Système LED STEINEL inclus
- Détecteur iHF invisible
- Allumage en douceur intelligent
- Balisage de 10 % par réglage
- Aluminium de qualité supérieure
- 4 heures de marche forcée (en option)

steinel

146 x 230 x 88 mm



L 810 S argenté

LUMINAIRE EXTÉRIEUR LED À DÉTECTION

EAN **4007841671310**
E-Nr. **941302809**

Caractéristiques techniques

DIMENSIONS

Dimensions L × l × H	**146 x 230 x 88 mm**

ÉLECTRICITÉ

Raccordement secteur	**230 V / 50 – 60 Hz**
Puissance	**9,8 W**

TECHNOLOGIE DE DÉTECTION

Hauteur de montage max.	**2,50 m**
Technologie de capteur	**iHF (technologie de détection à hyperfréquence intelligente)**
Puissance d'émission	**< 1 mW**
Avec détecteur de mouvement	**Oui**
Protection anti-contournement	**Non**
Occultation par segments	**Non**
Évolutivité électronique	**Oui**
Évolutivité mécanique	**Non**
Portée radiale	**r = 5 m (35 m²)**
Portée tangentielle	**r = 5 m (35 m²)**
Hauteur de montage	**1,8 – 2,5 m**
Hauteur de montage optimale	**2,0 m**

CONNECTIVITÉ

Mise en réseau	**Non**
Mode esclave réglable	**Oui**

TECHNIQUE D'ÉCLAIRAGE

Flux lumineux mesuré 360°	**679 lm**
Température de couleur	**3000 K**
Avec ampoule	**oui, source LED**
Ampoule	**LED non interchangeable**
Culot	**sans**
Système de refroidissement LED	**Contrôle thermique actif & passif**
Démarrage progressif	**Oui**
Éclairage permanent	**commutable, 4 h**

DURÉE DE VIE

Durée de vie LED L70B50 25°C	**> 60000 h**

RÉGLAGES

Interrupteur crépusculaire	**Oui**
Réglage crépusculaire	**2 – 2000 lx**
Réglage du temps	**5 s – 15 min**
Fonction lumière de base	**Oui**
Durée fonction lumière de base	**10/30 min, toute la nuit**
Fonctions	**Détecteur de mouvement**
Réglages via	**Potentiomètres**
Avec télécommande	**Non**
Fonction lumière de base en pourcentage	**10 %**
Fonction lumière de base pourcentage de	**10 %**

BOÎTIER ET MATÉRIAU

Résistance aux chocs	**IK03**
Indice de protection	**IP44**
Classe de protection	**II**
Température ambiante	**-20...+40 °C**
Matériau du boîtier	**Aluminium**
Matériau du cache	**Matière plastique opale**
Lieu de montage	**Mur**
Lieu d'application	**Extérieur**
Type de montage	**En saillie**
Application pièce	**Cour et allée, entrée, jardin, terrasse / balcon, tout autour du bâtiment**
Couleur	**argent**

CONTENU DE LA LIVRAISON ET GARANTIE

Garantie fabricant	**3 ans**
Plaque de numéro de maison incluse	**Non**

CERTIFICATS ET EPREL

Catégorie EPREL	**Produit entouré d'une source lumineuse intégrée**

L 810 S argenté

LUMINAIRE EXTÉRIEUR LED À DÉTECTION

EAN **4007841671310**
E-Nr. **941302809**

Illustrations

PLANS TECHNIQUES

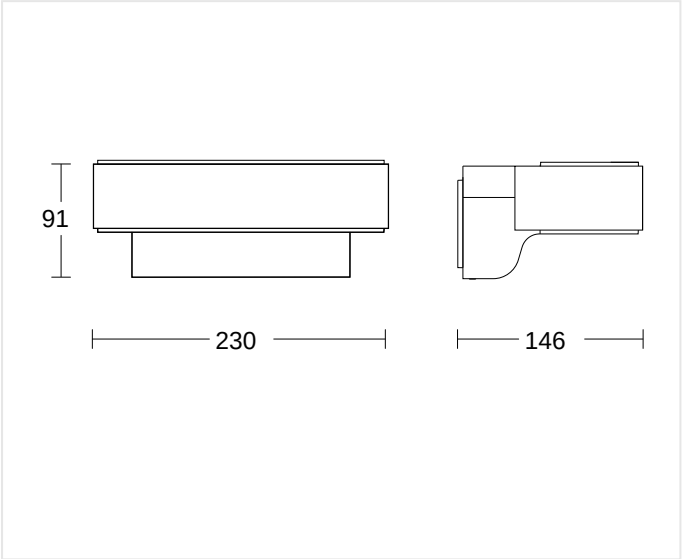

146 x 230 x 88 mm

HAUTEUR DE MONTAGE

1,8 – 2,5 m	2,0 m	2,50 m
BEREICH	OPTIMAL	MAX

L 810 S argenté

LUMINAIRE EXTÉRIEUR LED À DÉTECTION

EAN **4007841671310**
E-Nr. **941302809**

Schémas de câblage

SCHÉMA 1

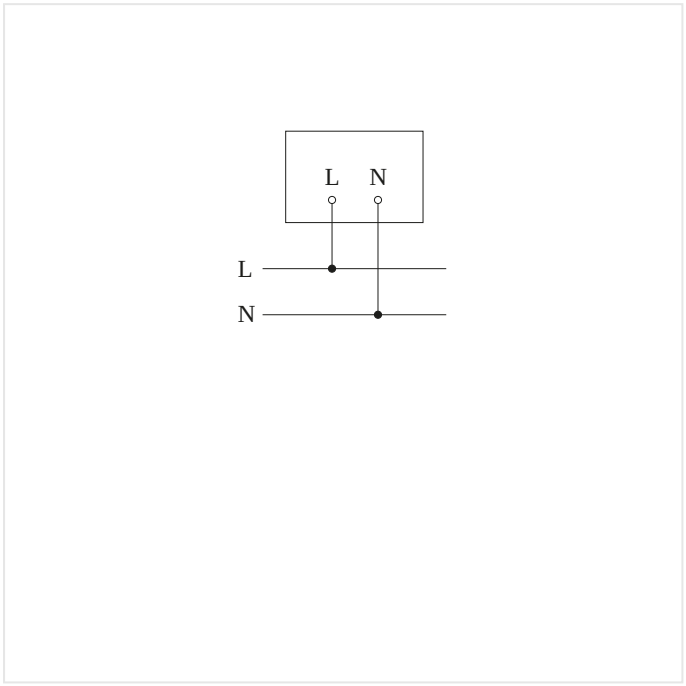

Schéma du circuit

L 810 S argenté

LUMINAIRE EXTÉRIEUR LED À DÉTECTION

EAN **4007841671310**
E-Nr. **941302809**

Accessoires

INFORMATIONS DE COMMANDE

Art.-Nr.	4007841671310
EAN	4007841671310
N° E	941302809
Typ	**L 810 S argenté**

nevalux AG
Neugrütstrasse 2
8610 Uster
+41 44 508 78 78
info@nevalux.swiss