L 620 CAM SC anthracite

LUMINAIRE EXTÉRIEUR LED À DÉTECTION

EAN 4007841065829
E-Nr. 941200649

- Aluminium de qualité supérieure
- Carte Micro SD (16 Go incl.)
- Interphone intégré
- Communication via le smartphone
- Détecteur ultraprécis
- 1080p Caméra HD couleur grand angle, 180° orientable
- Balisage de 10-40 % par réglage
- Éclairage principal réglable (30 – 100 %)

steinel

131 x 78 x 305 mm



L 620 CAM SC anthracite

LUMINAIRE EXTÉRIEUR LED À DÉTECTION

EAN **4007841065829**
E-Nr. **941200649**

Caractéristiques techniques

DIMENSIONS

Dimensions L × l × H	**131 x 78 x 305 mm**

ÉLECTRICITÉ

Raccordement secteur	**230 V / 50 – 60 Hz**
Puissance	**14 W**

TECHNOLOGIE DE DÉTECTION

Hauteur de montage max.	**2,00 m**
Technologie de capteur	**infrarouge passif**
Avec détecteur de mouvement	**Oui**
Angle d'ouverture	**45 °**
Protection anti-contournement	**Non**
Occultation par segments	**Non**
Évolutivité électronique	**Oui**
Évolutivité mécanique	**Non**
Portée radiale	**r = 2 m (6 m²)**
Portée tangentielle	**r = 10 m (157 m²)**
Hauteur de montage	**1,8 – 2,0 m**
Hauteur de montage optimale	**2,0 m**

CONNECTIVITÉ

Mise en réseau via	**Wi-Fi**

TECHNIQUE D'ÉCLAIRAGE

Flux lumineux mesuré 360°	**925 lm**
Efficacité	**67 lm/W**
Température de couleur	**3000 K**
Indice de rendu des couleurs	**80 - 89**
Avec ampoule	**Oui, système d'éclairage LED STEINEL**
Ampoule	**LED non interchangeable**
Culot	**sans**
Système de refroidissement LED	**Contrôle thermique passif**
Démarrage progressif	**Non**
Éclairage permanent	**commutable**

DURÉE DE VIE

Durée de vie LED L70B50 25°C	**> 36000 h**
Durée de vie nominale moyenne alimentation à 25 °C	**> 36000 h**

RÉGLAGES

Interrupteur crépusculaire	**Oui**
Réglage crépusculaire	**10 – 10000 lx**
Réglage du temps	**60 s – 15 min**
Fonction lumière de base	**Oui**
Lumière principale réglable	**30 - 100 %**
Fonctions	**Détecteur de mouvement, Interphone, Caméra**
Réglages via	**Wi-Fi**
Avec télécommande	**Non**
Réglage crépusculaire Teach	**Non**
Fonction lumière de base en pourcentage	**0 – 40 %**
Fonction lumière de base pourcentage de	**0 %**

BOÎTIER ET MATÉRIAU

Résistance aux chocs	**IK03**
Indice de protection	**IP44**
Classe de protection	**I**
Température ambiante	**-10...+40 °C**
Matériau du boîtier	**Aluminium**
Matériau du cache	**Verre opale**
Lieu de montage	**Mur**
Lieu d'application	**Extérieur**
Type de montage	**En saillie**
Matériau	**Aluminium**
Application pièce	**Cour et allée, entrée, salle commune**
Couleur	**anthracite**

CONTENU DE LA LIVRAISON ET GARANTIE

Garantie fabricant	**3 ans**
Plaque de numéro de maison incluse	**Non**

CERTIFICATS ET EPREL

Catégorie EPREL	**Produit entouré d'une source lumineuse intégrée**

L 620 CAM SC anthracite

LUMINAIRE EXTÉRIEUR LED À DÉTECTION

EAN **4007841065829**
E-Nr. **941200649**

Illustrations

PLANS TECHNIQUES

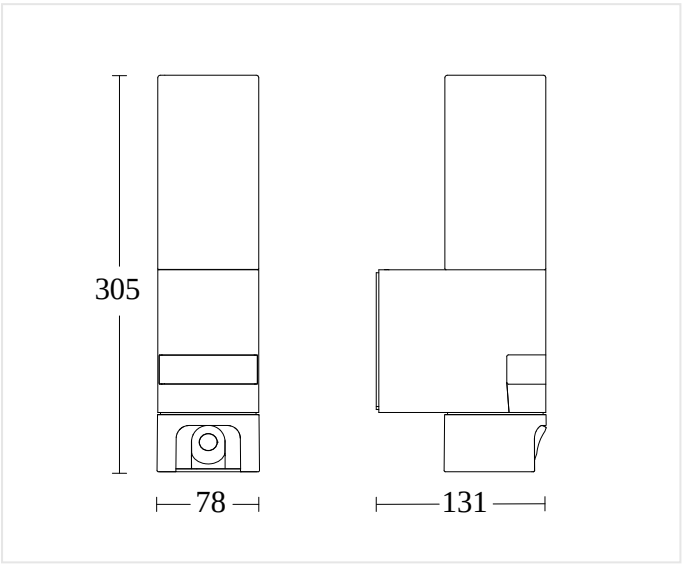

131 x 78 x 305 mm

HAUTEUR DE MONTAGE

1,8 – 2,0 m	2,0 m	2,00 m
BEREICH	OPTIMAL	MAX

L 620 CAM SC anthracite

LUMINAIRE EXTÉRIEUR LED À DÉTECTION

EAN **4007841065829**
E-Nr. **941200649**

Schémas de câblage

SCHÉMA 1

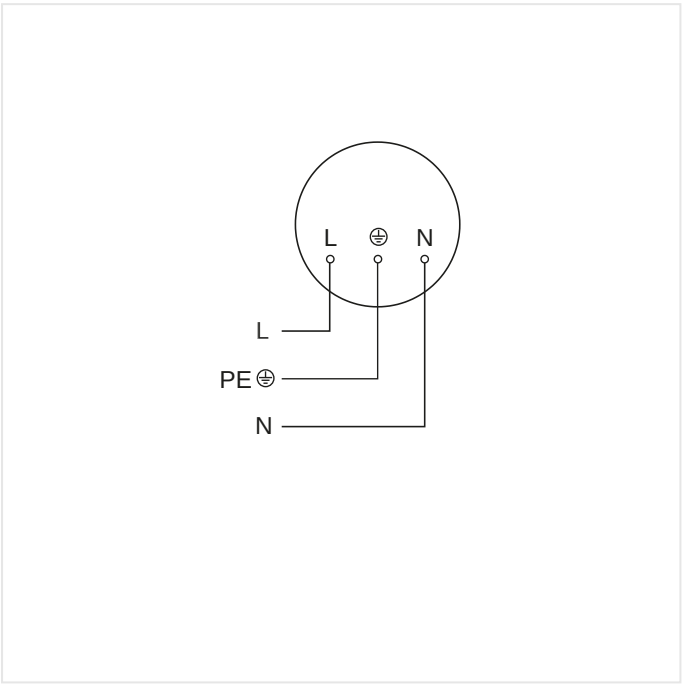

Schéma du circuit principal

SCHÉMA 2

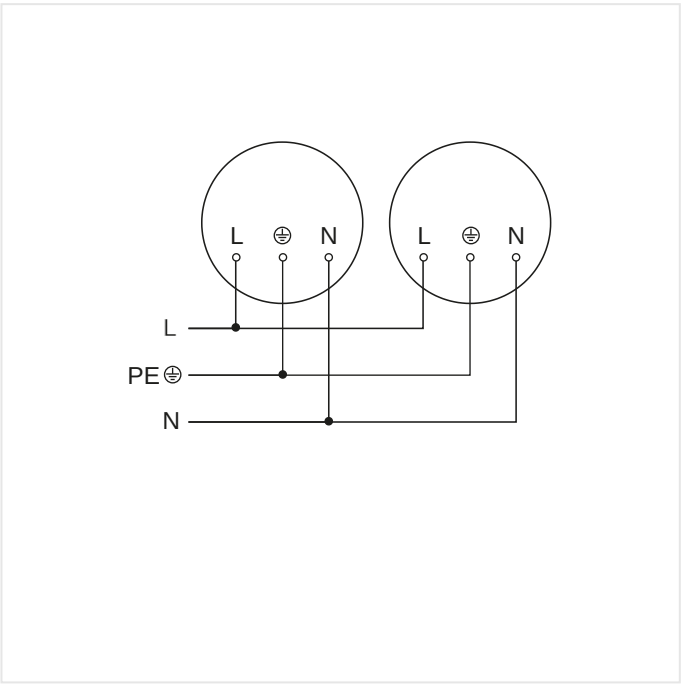

Schéma du circuit d´interconnexion maître/esclave

L 620 CAM SC anthracite

LUMINAIRE EXTÉRIEUR LED À DÉTECTION

EAN **4007841065829**
E-Nr. **941200649**

Accessoires

INFORMATIONS DE COMMANDE

Art.-Nr.	4007841065829
EAN	4007841065829
N° E	941200649
Typ	**L 620 CAM SC anthracite**

nevalux AG
Neugrütstrasse 2
8610 Uster
+41 44 508 78 78
info@nevalux.swiss