# IR Quattro SLIM XS KNX V3 - rund

**PRÄSENZMELDER**

EAN 4007841058517
E-Nr. 535935708

- Extrem flache Aufbauhöhe
- Hochwertige Retina-Linse
- Nur mit optionalen Fernbedienungen einstellbar
- Fernbedienung Smart Remote optional

steinel

94 x 49 mm



# IR Quattro SLIM XS KNX V3 - rund

**PRÄSENZMELDER**

EAN **4007841058517**
E-Nr. **535935708**

## Technische Daten

### IDENTIFIKATION

| | |
|---|---|
| Variante | **KNX - rund** |
| Ausführung | **Präsenzmelder** |

### ABMESSUNGEN

| | |
|---|---|
| Abmessungen Ø × H | **94 x 49 mm** |

### ELEKTRIK

| | |
|---|---|
| Netzanschluss | **21 – 30 V** |
| FIL_2_PRO_Schnittstellen | **KNX** |

### SENSORIK

| | |
|---|---|
| Sensortechnologie | **Passiv Infrarot** |
| Erfassungswinkel | **360 °** |
| Öffnungswinkel | **71 °** |
| Unterkriechschutz | **Ja** |
| Segmentweise Ausblendung | **Nein** |
| Elektronische Skalierbarkeit | **Nein** |
| Mechanische Skalierbarkeit | **Nein** |
| Reichweite Detail | **Retina-Linse und hexagonaler Fresnel-Struktur** |
| Reichweite radial | **4 x 4 m (16 m²)** |
| Reichweite tangential | **4 x 4 m (16 m²)** |
| Schaltzonen | **408 Schaltzonen** |
| Montagehöhe | **2,5 – 4,0 m** |
| Reichweite Präsenz | **4 x 4 m (16 m²)** |
| Optimale Montagehöhe | **2,8 m** |
| FIL_4_PRO_Sensortechnologie | **Passiv-Infrarot** |

### VERNETZUNG

| | |
|---|---|
| Vernetzung | **Ja** |
| Art der Vernetzung | **Master/Slave, Master/Master** |
| KNX-Funktionen | **Dämmerungsschalter, Grundlichtfunktion, Helligkeitswert, HLK-Ausgang, Konstantlichtregelung, Lichtausgang 4x, Präsenz-Ausgang, Tag- / Nachtfunktion, Logikgatter** |
| Mit Busankopplung | **Ja** |

### LICHTTECHNIK

| | |
|---|---|
| Konstantlichtregelung | **Ja** |

### EINSTELLUNGEN

| | |
|---|---|
| Dämmerungseinstellung | **10 – 1000 lx** |
| Zeiteinstellung | **0 s – 1092 min** |
| Grundlichtfunktion | **Ja** |
| Grundlichtfunktion Zeit | **1-255 Min.** |
| Einstellungen via | **ETS-Software, Fernbedienung, Smart Remote** |
| Mit Fernbedienung | **Ja** |
| Dämmerungseinstellung Teach | **Ja** |

### GEHÄUSE & MATERIAL

| | |
|---|---|
| Schutzart | **IP20** |
| Umgebungstemperatur | **0...+40 °C** |
| Montageort | **Decke** |
| Anwendung Ort | **Innenbereich** |
| Montageart | **Unterputz** |
| Werkstoff | **Kunststoff** |
| Farbe | **Weiss** |
| Farbe RAL | **9010** |

### LIEFERUMFANG & GARANTIE

| | |
|---|---|
| Herstellergarantie | **5 Jahre** |

### SONSTIGES

| | |
|---|---|
| Anwendung, Ort, Raum | **Einzelbüro, Hotelzimmer, Pflegezimmer, Funktionsraum / Nebenraum, WC / Waschraum, Innenbereich** |

# IR Quattro SLIM XS KNX V3 - rund

**PRÄSENZMELDER**

EAN **4007841058517**
E-Nr. **535935708**

## Illustrationen

### TECHNISCHE ZEICHNUNGEN

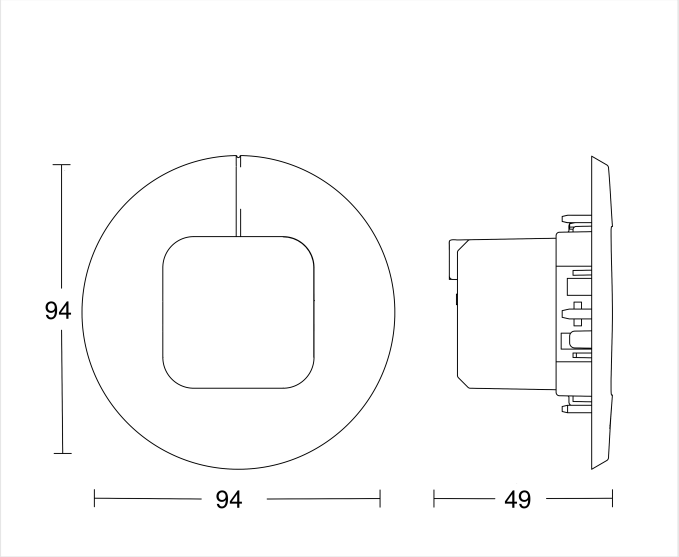


94 x 49 mm

### MONTAGEHÖHE

| | |
|---|---|
| 2,5 – 4,0 m<br>BEREICH | 2,8 m<br>OPTIMAL |

# IR Quattro SLIM XS KNX V3 - rund

PRÄSENZMELDER

EAN 4007841058517
E-Nr. 535935708

## Zubehör

| | ARTIKELNUMMER | BEZEICHNUNG | KATEGORIE |
|---|---|---|---|
|  | 4007841592912 | **Nutzer Fernbedienung RC7 KNX** | Zubehör |
|  | 4007841593018 | **Service Fernbedienung RC6 KNX** | Zubehör |
|  | 4007841009151 | **Smart Remote** | Zubehör |

### BESTELLANGABEN

| | |
|---|---|
| Art.-Nr. | 4007841058517 |
| EAN | 4007841058517 |
| E-Nummer | 535935708 |
| Typ | **IR Quattro SLIM XS KNX V3 - rund** |

nevalux AG
Neugrütstrasse 2
8610 Uster
+41 44 508 78 78
info@nevalux.swiss