IR Quattro SLIM XS KNX - tondo

RILEVATORE DI PRESENZA

EAN 4007841058517
E-Nr. 535935708

- Altezza di montaggio estremamente ridotta
- Lente a retina di alta qualità
- Impostabile solo con telecomandi optional
- Telecomando Smart Remote optional

94 x 49 mm



IR Quattro SLIM XS KNX - tondo

RILEVATORE DI PRESENZA

EAN **4007841058517**
E-Nr. **535935708**

Dati tecnici

IDENTIFICAZIONE

Variante	**KNX - tondo**
Versione	**Rilevatore di presenza**

DIMENSIONI

Dimensioni Ø × A	**94 x 49 mm**

ELETTRICO

Allacciamento alla rete	**21 – 30 V**
Interfacce FIL_2_PRO	**KNX**

TECNOLOGIA DEI SENSORI

Tecnologia del sensore	**Infrarossi passivi**
Angolo di rilevamento	**360 °**
Angolo di apertura	**71 °**
Protezione anti-intrusione	**Sì**
Mascheramento per segmenti	**No**
Scalabilità elettronica	**No**
Scalabilità meccanica	**No**
Dettaglio della portata	**Lente a retina e struttura Fresnel esagonale**
Portata radiale	**4 x 4 m (16 m²)**
Portata tangenziale	**4 x 4 m (16 m²)**
Zone di commutazione	**408 zone di commutazione**
Altezza di montaggio	**2,5 – 4,0 m**
Portata presenza	**4 x 4 m (16 m²)**
Altezza di montaggio ottimale	**2,8 m**
Tecnologia sensore FIL_4_PRO	**Infrarossi passivi**

CONNETTIVITÀ

Collegamento in rete	**Sì**
Tipo di collegamento in rete	**Master/Slave, Master/Master**
Funzioni KNX	**Interruttori crepuscolari, Funzione luce di base, Livello di luminosità, Uscita HVAC, Regolazione per mantenere luce costante, Uscita luce 4x, Uscita presenza, Funzione giorno / funzione notte, Porta logica**
Con accoppiatore bus	**Sì**

TECNICA DELL'ILLUMINAZIONE

Regolazione luce costante	**Sì**

IMPOSTAZIONI

Regolazione crepuscolare	**10 – 1000 lx**
Impostazione del tempo	**0 s – 1092 min**
Funzione luce di base	**Sì**
Durata funzione luce di base	**1-255 min**
Impostazioni tramite	**Software ETS, Telecomando, Smart Remote**
Con telecomando	**Sì**
Regolazione crepuscolare Teach	**Sì**

ALLOGGIAMENTO E MATERIALE

Grado di protezione	**IP20**
Temperatura ambiente	**0...+40 °C**
Luogo di montaggio	**soffitto**
Luogo di applicazione	**Interni**
Tipo di montaggio	**Da incasso**
Materiale	**Plastica**
Colore	**bianco**
Colore RAL	**9010**

CONTENUTO DELLA FORNITURA E GARANZIA

Garanzia del produttore	**5 anni**

ALTRO

Applicazione, luogo, ambiente	**ufficio singolo, camere di hotel, camere assistite, locale multiuso / di servizio, WC / docce, Interni**

IR Quattro SLIM XS KNX - tondo

RILEVATORE DI PRESENZA

EAN **4007841058517**
E-Nr. **535935708**

Illustrazioni

DISEGNI TECNICI

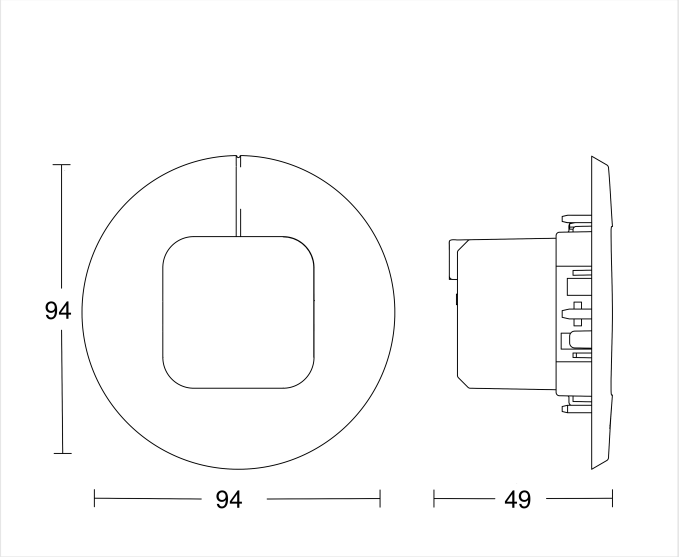

94 x 49 mm

ALTEZZA DI MONTAGGIO

2,5 – 4,0 m BEREICH	2,8 m OPTIMAL

IR Quattro SLIM XS KNX - tondo

RILEVATORE DI PRESENZA

EAN 4007841058517
E-Nr. 535935708

Accessori

	CODICE ARTICOLO	DENOMINAZIONE	CATEGORIA
	4007841592912	**Nutzer Fernbedienung RC7 KNX**	Accessori
	4007841593018	**Service Fernbedienung RC6 KNX**	Accessori
	4007841009151	**Smart Remote**	Accessori

DATI PER L'ORDINE

Art.-Nr.	4007841058517
EAN	4007841058517
N. E	535935708
Typ	**IR Quattro SLIM XS KNX - tondo**

neva lux

nevalux AG
Neugrütstrasse 2
8610 Uster
+41 44 508 78 78
info@nevalux.swiss