RS PRO LED B1 Éclairage de secours

SENSOR-INNENLEUCHTE

EAN 4007841066000
E-Nr. 941003449

- Système LED STEINEL inclus
- Système de refroidissement des LED intelligent
- Module d'éclairage de secours conforme à la norme EN 60598-2-22
- Aluminium de qualité supérieure
- Mise en réseau filaire possible

300 x 71 mm



RS PRO LED B1 Éclairage de secours

SENSOR-INNENLEUCHTE

EAN **4007841066000**
E-Nr. **941003449**

Caractéristiques techniques

DIMENSIONS

Dimensions Ø × H	**300 x 71 mm**

ÉLECTRICITÉ

Raccordement secteur	**230 V / 50 – 60 Hz**
Puissance	**13,5 W**
Consommation propre	**82 W**

TECHNOLOGIE DE DÉTECTION

Technologie de capteur	**Hyper fréquence**
Puissance d'émission	**< 1 mW**
Technologie HF	**5,8 GHz**
Avec détecteur de mouvement	**Oui**
Détection	**ggf. durch Glas, Holz und Leichtbauwände**
Angle de détection	**360 °**
Angle d'ouverture	**160 °**
Occultation par segments	**Oui**
Évolutivité électronique	**Oui**
Évolutivité mécanique	**Non**
Portée radiale	**Ø 8 m (50 m²)**

CONNECTIVITÉ

Mise en réseau	**Oui**
Type de mise en réseau	**Maître/Esclave, Maître/Maître**

TECHNIQUE D'ÉCLAIRAGE

Température de couleur	**3000 K**
Écart chromatique LED	**SDCM3**
Indice de rendu des couleurs	**80 - 89**
Avec ampoule	**Oui, système d'éclairage LED STEINEL**
Ampoule	**LED non interchangeable**
Culot	**sans**
Système de refroidissement LED	**Active Thermo Control**
Démarrage progressif	**Non**
Éclairage permanent	**schaltbar**
Efficacité sans capot	**81 lm/W**
Flux lumineux éclairage de secours	**21 lm**
Flux lumineux	**1102 lm**

DURÉE DE VIE

Durée de vie LED max. °C	**50000 h**
Diminution du flux lumineux selon LM80	**L70B10**

RÉGLAGES

Interrupteur crépusculaire	**Oui**
Réglage crépusculaire	**2 – 2000 lx**
Réglage du temps	**5 s – 15 min**
Fonction lumière de base	**Non**
Fonctions	**Notlicht nach EN 60598-2-22 für 3 Stunden**
Réglages via	**Potentiomètres**
Avec télécommande	**Non**

BOÎTIER ET MATÉRIAU

Résistance aux chocs	**IK07**
Indice de protection	**IP20**
Classe de protection	**II**
Température ambiante	**0...+40 °C**
Matériau du boîtier	**Aluminium**
Matériau du cache	**PC opale**

CONTENU DE LA LIVRAISON ET GARANTIE

Garantie fabricant	**5 ans**

RS PRO LED B1 Éclairage de secours

SENSOR-INNENLEUCHTE

EAN **4007841066000**
E-Nr. **941003449**

Illustrations

PLANS TECHNIQUES

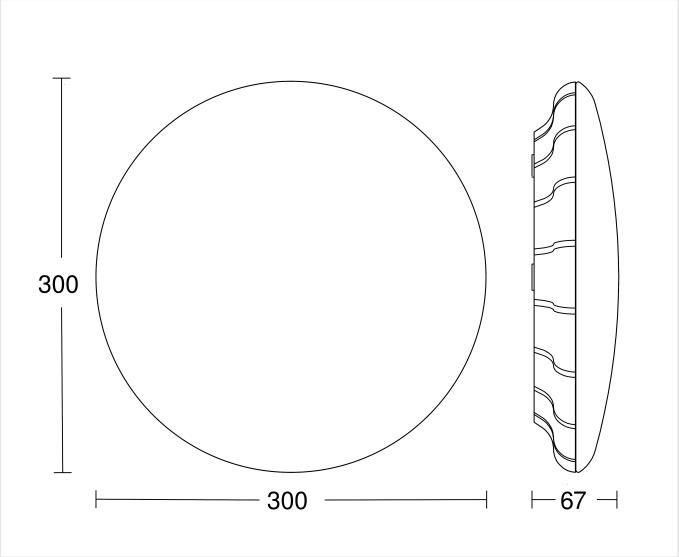

300 x 71 mm

RS PRO LED B1 Éclairage de secours

SENSOR-INNENLEUCHTE

EAN **4007841066000**
E-Nr. **941003449**

Schémas de câblage

SCHÉMA 1

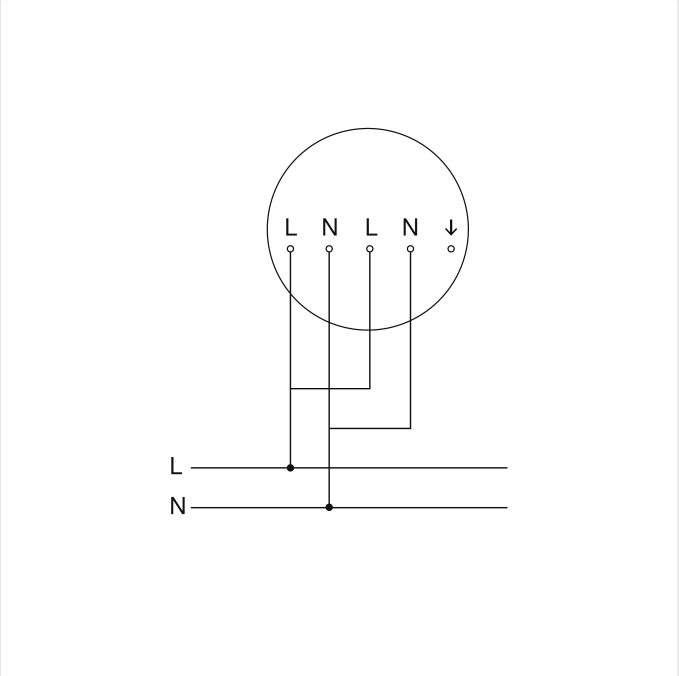

Schaltplan Master

SCHÉMA 2

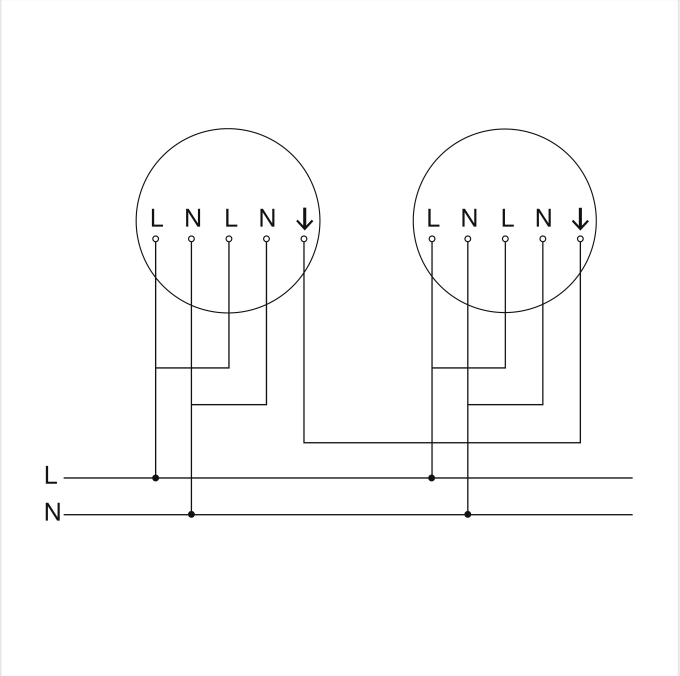

Schaltplan Master-Master Vernetzung

RS PRO LED B1 Éclairage de secours

SENSOR-INNENLEUCHTE

EAN **4007841066000**
E-Nr. **941003449**

Accessoires

INFORMATIONS DE COMMANDE

Art.-Nr.	4007841066000
EAN	4007841066000
N° E	941003449
Typ	**RS PRO LED B1 Éclairage de secours**

nevalux AG
Neugrütstrasse 2
8610 Uster
+41 44 508 78 78
info@nevalux.swiss