RS PRO LED B1 Éclairage de secours bl. neutre

LUMINAIRE INTÉRIEUR LED À DÉTECTION

EAN 4007841065997
E-Nr. 941003439

- Système LED STEINEL inclus
- Système de refroidissement des LED intelligent
- Module d'éclairage de secours conforme à la norme EN 60598-2-22
- Aluminium de qualité supérieure
- Mise en réseau filaire possible

300 x 67 mm



RS PRO LED B1 Éclairage de secours bl. neutre

LUMINAIRE INTÉRIEUR LED À DÉTECTION

EAN **4007841065997**
E-Nr. **941003439**

Caractéristiques techniques

DIMENSIONS

Dimensions Ø × H	**300 x 67 mm**

ÉLECTRICITÉ

Raccordement secteur	**230 V / 50 – 60 Hz**
Puissance	**13,5 W**

TECHNOLOGIE DE DÉTECTION

Hauteur de montage max.	**4,00 m**
Technologie de capteur	**Hyper fréquence**
Puissance d'émission	**< 1 mW**
Technologie HF	**5,8 GHz**
Avec détecteur de mouvement	**Oui**
Détection	**le cas échéant à travers le verre, le bois et les cloisons fines**
Angle de détection	**360 °**
Angle d'ouverture	**160 °**
Occultation par segments	**Oui**
Évolutivité électronique	**Oui**
Évolutivité mécanique	**Non**
Portée radiale	**Ø 8 m (50 m²)**
Portée tangentielle	**Ø 8 m (50 m²)**
Hauteur de montage	**2,0 – 4,0 m**
Hauteur de montage optimale	**2,5 m**

CONNECTIVITÉ

Mise en réseau	**Oui**
Type de mise en réseau	**Maître/Esclave, Maître/Maître**
Mise en réseau via	**Câble**

TECHNIQUE D'ÉCLAIRAGE

Flux lumineux mesuré 360°	**1166 lm**
Température de couleur	**4000 K**
Écart chromatique LED	**SDCM3**
Avec ampoule	**Oui, système d'éclairage LED STEINEL**
Ampoule	**LED non interchangeable**
Culot	**sans**
Système de refroidissement LED	**contrôle thermique actif**
Démarrage progressif	**Non**
Éclairage permanent	**commutable**
Efficacité sans capot	**86 lm/W**
Flux lumineux éclairage de secours	**21 lm**

DURÉE DE VIE

Durée de vie LED max. °C	**50000 h**
Diminution du flux lumineux selon LM80	**L70B10**

RÉGLAGES

Interrupteur crépusculaire	**Oui**
Réglage crépusculaire	**2 – 2000 lx**
Réglage du temps	**5 s – 15 min**
Fonction lumière de base	**Non**
Fonctions	**Lumiére de secours selon la norme EN 60598-2-22 durant 3 heurres**
Réglages via	**Potentiomètres**
Avec télécommande	**Non**
Réglage crépusculaire Teach	**Non**

BOÎTIER ET MATÉRIAU

Résistance aux chocs	**IK07**
Indice de protection	**IP20**
Classe de protection	**II**
Température ambiante	**0...+40 °C**
Matériau du boîtier	**Aluminium**
Matériau du cache	**PC opale**
Lieu de montage	**mur, plafond**
Lieu d'application	**Intérieur**
Type de montage	**En saillie**
Application pièce	**couloir / allée, vestiaires, espace fonctionnel / local annexe, kitchenette, cage d\'escalier, WC / salle d\'eau, extérieur, Intérieur**
Couleur	**argent**

CONTENU DE LA LIVRAISON ET GARANTIE

Garantie fabricant	**5 ans**

RS PRO LED B1 Éclairage de secours bl. neutre

LUMINAIRE INTÉRIEUR LED À DÉTECTION

EAN **4007841065997**
E-Nr. **941003439**

Illustrations

PLANS TECHNIQUES

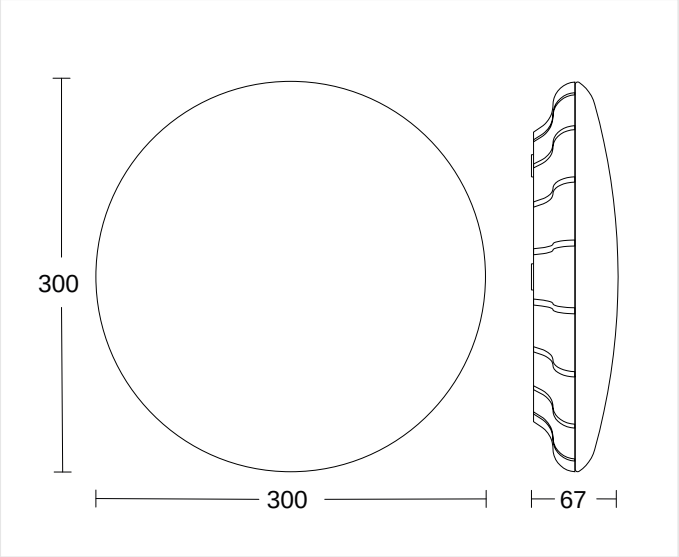

300 x 67 mm

HAUTEUR DE MONTAGE

2,0 – 4,0 m	2,5 m	4,00 m
BEREICH	OPTIMAL	MAX

RS PRO LED B1 Éclairage de secours bl. neutre

LUMINAIRE INTÉRIEUR LED À DÉTECTION

EAN **4007841065997**
E-Nr. **941003439**

Schémas de câblage

SCHÉMA 1

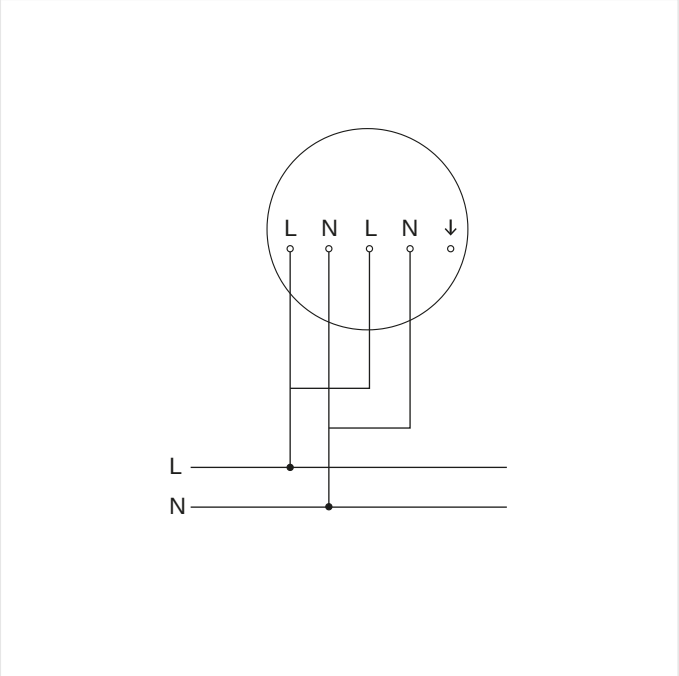

Schéma du circuit principal

SCHÉMA 2

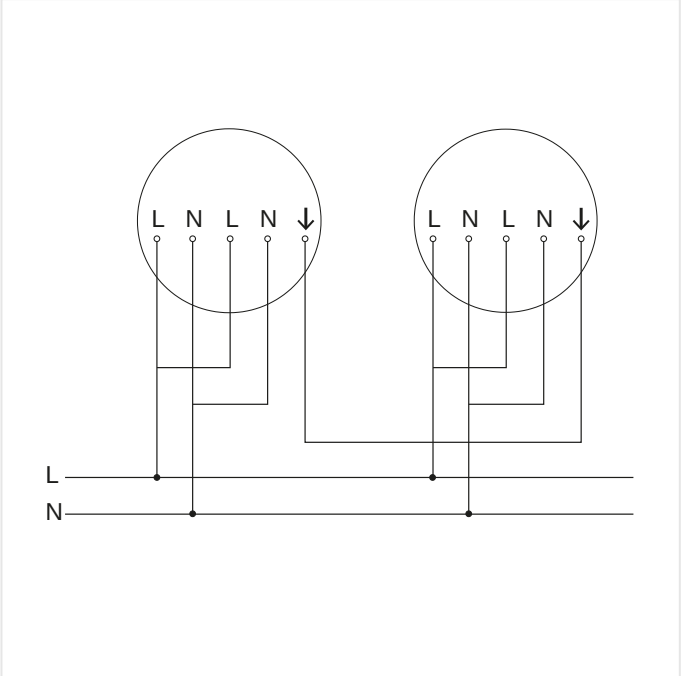

Schéma du circuit d´interconnexion maître/maître

RS PRO LED B1 Éclairage de secours bl. neutre

LUMINAIRE INTÉRIEUR LED À DÉTECTION

EAN **4007841065997**
E-Nr. **941003439**

Accessoires

INFORMATIONS DE COMMANDE

Art.-Nr.	4007841065997
EAN	4007841065997
N° E	941003439
Typ	**RS PRO LED B1 Éclairage de secours bl. neutre**

nevalux AG
Neugrütstrasse 2
8610 Uster
+41 44 508 78 78
info@nevalux.swiss