Hallway KNX - Unterputz

PRÄSENZMELDER

EAN 4007841058036
E-Nr. 535930021

- UV-beständiger Kunststoff

steinel

65 x 103 x 103 mm



Hallway KNX - Unterputz

PRÄSENZMELDER

EAN **4007841058036**
E-Nr. **535930021**

Technische Daten

IDENTIFIKATION

Variante	**KNX**
Ausführung	**Präsenzmelder**

ABMESSUNGEN

Abmessungen L × B × H	**65 x 103 x 103 mm**

ELEKTRIK

Netzanschluss	**21 – 30 V**
Eigenverbrauch	**0,7 W**
Versorgungsspannung Detail	**KNX-Bus**
FIL_2_PRO_Schnittstellen	**KNX**

SENSORIK

Sensortechnologie	**Hochfrequenz**
HF-Technik	**5,8 GHz**
Erfassung	**ggf. durch Glas, Holz und Leichtbauwände**
Erfassungswinkel	**360 °**
Öffnungswinkel	**140 °**
Unterkriechschutz	**Ja**
Segmentweise Ausblendung	**Nein**
Elektronische Skalierbarkeit	**Ja**
Mechanische Skalierbarkeit	**Nein**
Reichweite radial	**25 x 3 m (75 m²)**
Reichweite tangential	**25 x 3 m (75 m²)**
Montagehöhe	**2,0 – 4,0 m**
Optimale Montagehöhe	**2,8 m**
FIL_4_PRO_Sensortechnologie	**Hochfrequenz**

VERNETZUNG

Vernetzung	**Ja**
Art der Vernetzung	**Master/Slave, Master/Master**
KNX-Funktionen	**Behaglichkeit, Dämmerungsschalter, Einzelpyroauswertung, Grundlichtfunktion, Helligkeitswert, HLK-Ausgang, Konstantlichtregelung, Lichtausgang 4x, Präsenz-Ausgang, Tag- / Nachtfunktion, Taupunkt, Logikgatter**
Mit Busankopplung	**Ja**
Steuerungstechnik	**Steinel Connect**
Funkvernetzung via	**BT Open Mesh**
Vernetzung via	**KNX**

LICHTTECHNIK

Konstantlichtregelung	**Ja**

EINSTELLUNGEN

Dämmerungseinstellung	**10 – 1000 lx**
Zeiteinstellung	**10 s – 1092 min**
Grundlichtfunktion	**Ja**
Einstellungen via	**ETS-Software, App, Bluetooth**
Mit Fernbedienung	**Nein**
Dämmerungseinstellung Teach	**Ja**

GEHÄUSE & MATERIAL

Schutzart	**IP20**
Umgebungstemperatur	**-25...+50 °C**
Montageort	**Decke**
Anwendung Ort	**Innenbereich**
Montageart	**Unterputz**
Werkstoff	**Kunststoff**
Farbe	**Weiss**
Farbe RAL	**9010**

LIEFERUMFANG & GARANTIE

Herstellergarantie	**5 Jahre**

SONSTIGES

Anwendung, Ort, Raum	**Innenbereich, Flur / Gang**

Hallway KNX - Unterputz

PRÄSENZMELDER

EAN **4007841058036**
E-Nr. **535930021**

Illustrationen

TECHNISCHE ZEICHNUNGEN

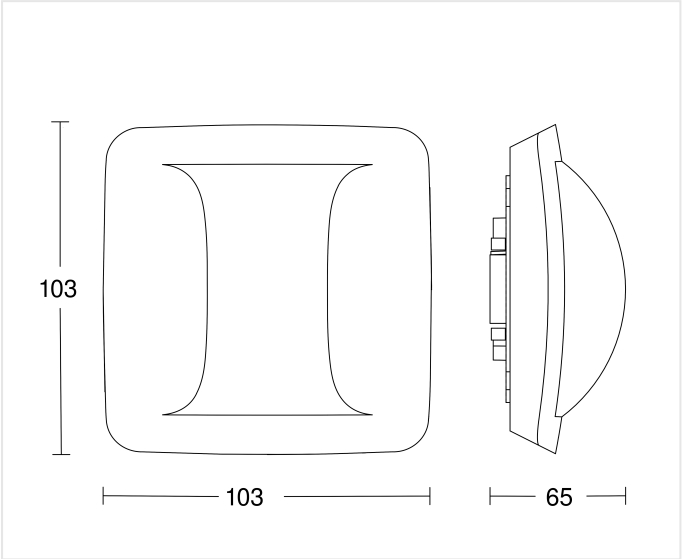

65 x 103 x 103 mm

MONTAGEHÖHE

2,0 – 4,0 m BEREICH	2,8 m OPTIMAL

Hallway KNX - Unterputz

PRÄSENZMELDER

EAN 4007841058036
E-Nr. 535930021

Zubehör

	ARTIKELNUMMER	BEZEICHNUNG	KATEGORIE
	4007841056353	**Multisensor True Presence KNX weiss**	Multisensor
	4007841056346	**Multisensor Air KNX**	Multisensor
	4007841056339	**True Presence KNX - Unterputz weiss**	Präsenzmelder

BESTELLANGABEN

Art.-Nr.	4007841058036
EAN	4007841058036
E-Nummer	535930021
Typ	**Hallway KNX - Unterputz**

neva lux

nevalux AG
Neugrütstrasse 2
8610 Uster
+41 44 508 78 78
info@nevalux.swiss