elani P1500 4K

SOSPENSIONE

Codice prodotto **221124**

- Per uso universale per l'illuminazione di uffici, scuole, zone di traffico, ecc.
- La luce diretta e indiretta può essere controllata separatamente
- DALI dimmerabile
- Sono disponibili varianti con lunghezza di 1,5, 2,4 e 3,14 metri
- Alloggiamento Alluminio anodizzato
- Swiss Made

1500 x 60 x 80 mm



elani P1500 4K

SOSPENSIONE

Codice prodotto **221124**

Dati tecnici

DIMENSIONI

Dimensioni L × P × A	**1500 x 60 x 80 mm**
Lunghezza di sospensione	**2000 mm**

ELETTRICO

Allacciamento alla rete	**230 V / 50 – 60 Hz**
Potenza	**47 W**
Alimentatore sostituibile	**Sì**
Tipo di cablaggio	**adatto per cablaggio passante**

TECNOLOGIA DEI SENSORI

Con sensore di movimento	**No**
Con sensore di luce	**No**

CONNETTIVITÀ

Tecnica di comando	**Dali-Leuchte**
Collegamento in rete tramite	**DALI 2**

TECNICA DELL'ILLUMINAZIONE

Temperatura di colore	**4000 K**
Deviazione cromatica LED	**SDCM3**
Indice di resa cromatica	**80 - 89**
Lampadina	**Si, LED-System**
Angolo del fascio	**Down 105°, Up 115°**
Efficienza luminosa dell'apparecchio	**128 lm/W**
Valore di abbagliamento	**UGR < 22**

DURATA

Durata LED (25 °C)	**70000 h**

IMPOSTAZIONI

Dimmerazione DALI	**Sì**
Con luce di emergenza	**No**
Adatto per configurazione a linea continua	**Sì**
Quote diretta/indiretta regolabili separatamente	**Sì**
Regolazione a flusso luminoso costante	**No**

ALLOGGIAMENTO E MATERIALE

Grado di protezione	**IP20**
Classe di protezione	**I**
Temperatura ambiente	**-20...+45 °C**
Materiale dell'alloggiamento	**Alluminio**
Materiale della copertura	**Vetro acrilico opale**
Tipo di montaggio	**A sospensione**
Colore	**alluminio**

CONTENUTO DELLA FORNITURA E GARANZIA

Garanzia del produttore	**5 anni**

CERTIFICATI ED EPREL

Classe di efficienza energetica EPREL	**D**

elani P1500 4K

SOSPENSIONE

Codice prodotto **221124**

Illustrazioni

DISEGNI TECNICI

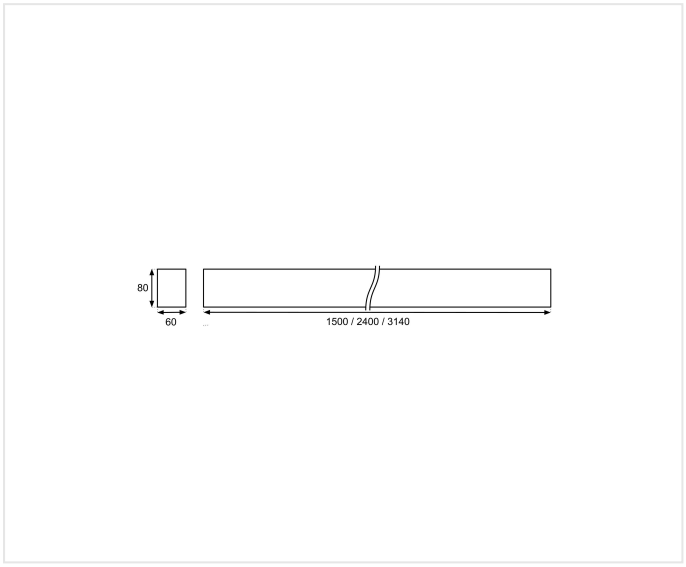

1500 x 60 x 80 mm

elani P1500 4K

SOSPENSIONE

Codice prodotto **221124**

Schemi elettrici

SCHEMA 1

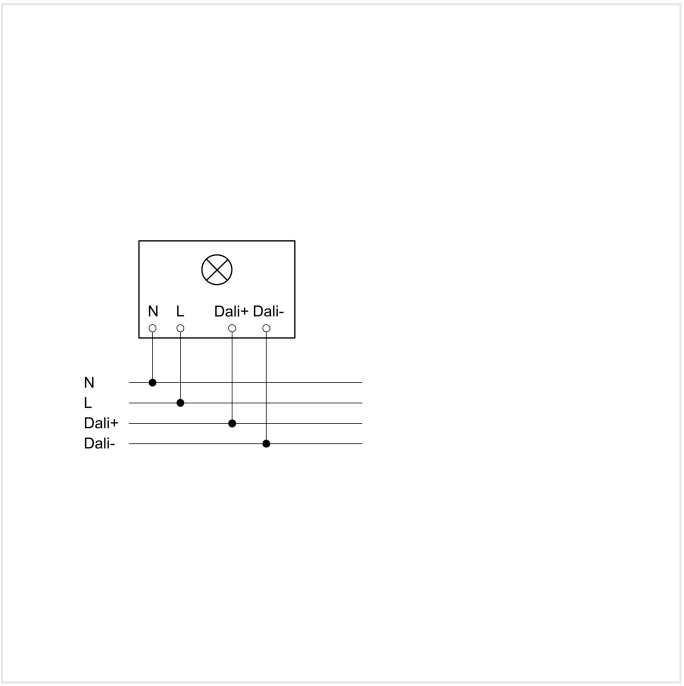

Schema elettrico

SCHEMA 2

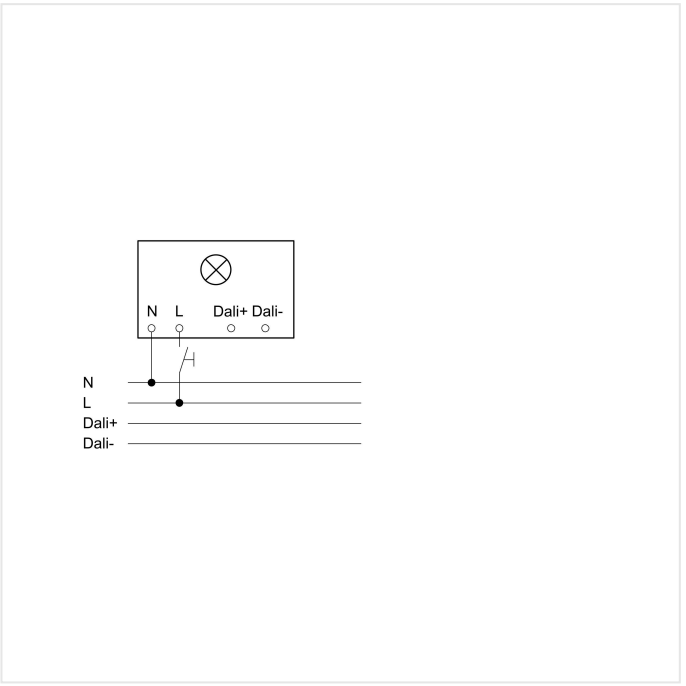

Schema elettrico

elani P1500 4K

SOSPENSIONE

Codice prodotto **221124**

Accessori

	CODICE ARTICOLO	DENOMINAZIONE	CATEGORIA
	221100	**elani Diffusor 1500 CDP**	Diffusore microprismatico 1500mm
	221343	**elani Connector 90°**	Connessione a 90° con taglio obliquo
	221107	**elani Link**	Collegamento degli apparecchi
	221106	**elani Color RAL_NCS_1500**	Pittura speciale 1.5m
	221996	**elani WM-Set 2B**	Accessori per il montaggio a parete

DATI PER L'ORDINE

Art.-Nr.	221124
Typ	**elani P1500 4K**

nevalux AG
Neugrütstrasse 2
8610 Uster
+41 44 508 78 78
info@nevalux.swiss