iHF 3D KNX - anthrazit

BEWEGUNGSMELDER

EAN 4007841059620
E-Nr. 535940401

- Regler zu Einstellung des Erfassungsbereichs in 3 Achsen
- Einstellregler hinter der Designblende
- iHF-Sensor geschützt im Gehäuse
- UV-beständiger Kunststoff

steinel

120 x 117 x 120 mm



iHF 3D KNX - anthrazit

BEWEGUNGSMELDER

EAN 4007841059620
E-Nr. 535940401

Technische Daten

IDENTIFIKATION

Ausführung	Bewegungsmelder

ABMESSUNGEN

Abmessungen L × B × H	120 x 117 x 120 mm

ELEKTRIK

Versorgungsspannung Detail	KNX-Bus

SENSORIK

Montagehöhe max.	2,00 m
Sensortechnologie	iHF (Intelligente Hochfrequenz-Technik)
Sendeleistung	< 1 mW
HF-Technik	5,8 GHz
Mit Bewegungsmelder	Ja
Erfassungswinkel	160 °
Öffnungswinkel	100 °
Unterkriechschutz	Ja
Segmentweise Ausblendung	Ja
Elektronische Skalierbarkeit	Ja
Mechanische Skalierbarkeit	Nein
Reichweite Detail	Einstellbarer Erfassungsbereich auf 3 Achsen
Reichweite radial	r = 5 m (35 m²)
Reichweite tangential	r = 5 m (35 m²)
Montagehöhe	1,8 – 2,0 m
Optimale Montagehöhe	1,8 m

VERNETZUNG

Vernetzung	Ja
Art der Vernetzung	Master/Slave, Master/Master
KNX-Funktionen	DämmerungsschalterGrundlichtfunktionHelligkeitswertLichtausgang 2xPräsenz-AusgangTag- / NachtfunktionLogikgatterBewegungsrichtungDistanzSabotageschutz
Mit Busankopplung	Ja
Vernetzung via	KNX-Bus

LICHTTECHNIK

Softlichtstart	Ja
Dauerlicht	schaltbar
Konstantlichtregelung	Nein

EINSTELLUNGEN

Dämmerungsschalter	Ja
Dämmerungseinstellung	10 – 2000 lx
Zeiteinstellung	10 s – 1092 min
Grundlichtfunktion	Ja
Grundlichtfunktion Zeit	10s - 18h 12min 15s
Hauptlicht einstellbar	0 - 100 %
Funktionen	Präsenzmelderlogik
Einstellungen via	ETS-Software, Bus, Bluetooth, App, Potis, Smartphone
Dämmerungseinstellung Teach	Ja
Grundlichtfunktion in Prozent	0 – 100 %
Grundlichtfunktion Prozent von	0 %

GEHÄUSE & MATERIAL

Schutzart	IP54
Umgebungstemperatur	-20...+50 °C
Werkstoff des Gehäuses	Kunststoff
Montageort	Wand
Anwendung Ort	Aussenbereich
Montageart	Aufputzmontage
Werkstoff	Kunststoff
Anwendung Raum	Aussenbereich, Hauseingang, Hof & Einfahrt, Rund ums Haus, Terrasse / Balkon
Farbe	Anthrazit
Farbe RAL	7016

LIEFERUMFANG & GARANTIE

Herstellergarantie	5 Jahre
Inkl. Eckwandhalter	Nein

iHF 3D KNX - anthrazit

BEWEGUNGSMELDER

EAN **4007841059620**
E-Nr. **535940401**

Illustrationen

TECHNISCHE ZEICHNUNGEN

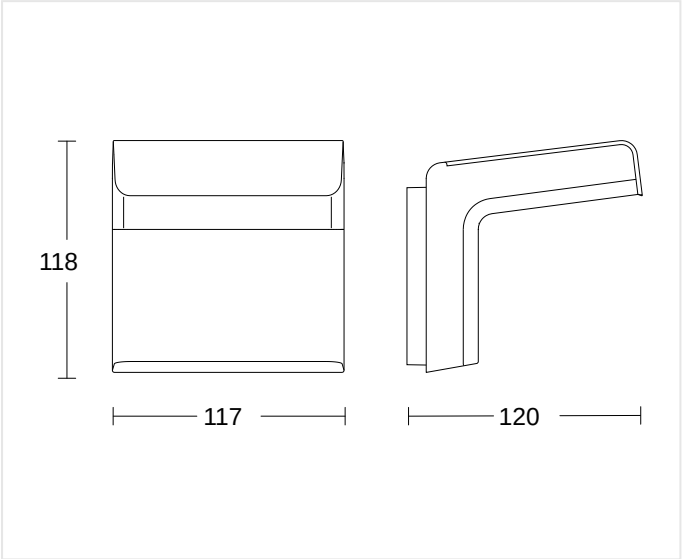

120 x 117 x 120 mm

MONTAGEHÖHE

1,8 – 2,0 m	1,8 m	2,00 m
BEREICH	OPTIMAL	MAX

iHF 3D KNX - anthrazit

BEWEGUNGSMELDER

EAN **4007841059620**
E-Nr. **535940401**

Zubehör

BESTELLANGABEN

Art.-Nr.	4007841059620
EAN	4007841059620
E-Nummer	535940401
Typ	**iHF 3D KNX - anthrazit**

neva lux

nevalux AG
Neugrütstrasse 2
8610 Uster
+41 44 508 78 78
info@nevalux.swiss