iHF 3D KNX - anthracite

DÉTECTEUR DE MOUVEMENT

EAN 4007841059620
E-Nr. 535940401

- Bouton de réglage pour régler la zone de détection sur 3 axes
- Boutons de réglage derrière le cache design
- Détecteur iHF protégé dans le boîtier
- Plastique résistant aux UV

steinel

120 x 117 x 120 mm



iHF 3D KNX - anthracite

DÉTECTEUR DE MOUVEMENT

EAN **4007841059620**
E-Nr. **535940401**

Caractéristiques techniques

IDENTIFICATION

Modèle	**Détecteur de mouvement**

DIMENSIONS

Dimensions L × l × H	**120 x 117 x 120 mm**

ÉLECTRICITÉ

Détail tension d'alimentation	**Bus KNX**

TECHNOLOGIE DE DÉTECTION

Hauteur de montage max.	**2,00 m**
Technologie de capteur	**iHF (technologie de détection à hyperfréquence intelligente)**
Puissance d'émission	**< 1 mW**
Technologie HF	**5,8 GHz**
Avec détecteur de mouvement	**Oui**
Angle de détection	**160 °**
Angle d'ouverture	**100 °**
Protection anti-contournement	**Oui**
Occultation par segments	**Oui**
Évolutivité électronique	**Oui**
Évolutivité mécanique	**Non**
Détail de la portée	**zone de détection réglable sur 3 axes**
Portée radiale	**r = 5 m (35 m²)**
Portée tangentielle	**r = 5 m (35 m²)**
Hauteur de montage	**1,8 – 2,0 m**
Hauteur de montage optimale	**1,8 m**

CONNECTIVITÉ

Mise en réseau	**Oui**
Type de mise en réseau	**Maître/Esclave, Maître/Maître**
Fonctions KNX	**Interrupteur crépusculaire\nFonction balisage\nValeur de luminosité\nSortie de la lumière 2x\nSortie présence\nFonction diurne / nocturne\nFonction logique\nSens de passage\nDistance\nProtection contre le sabotage**
Avec coupleur de bus	**Oui**
Mise en réseau via	**Bus KNX**

TECHNIQUE D'ÉCLAIRAGE

Démarrage progressif	**Oui**
Éclairage permanent	**commutable**
Régulation de l'éclairage constant	**Non**

RÉGLAGES

Interrupteur crépusculaire	**Oui**
Réglage crépusculaire	**10 – 2000 lx**
Réglage du temps	**10 s – 1092 min**
Fonction lumière de base	**Oui**
Durée fonction lumière de base	**10s - 18h 12min 15s**
Lumière principale réglable	**0 - 100 %**
Fonctions	**Logique du détecteur de présence**
Réglages via	**Logiciel ETS, Bus, Bluetooth, Application, Potentiomètres, Smartphone**
Réglage crépusculaire Teach	**Oui**
Fonction lumière de base en pourcentage	**0 – 100 %**
Fonction lumière de base pourcentage de	**0 %**

BOÎTIER ET MATÉRIAU

Indice de protection	**IP54**
Température ambiante	**-20...+50 °C**
Matériau du boîtier	**Matière plastique**
Lieu de montage	**Mur**
Lieu d'application	**Extérieur**
Type de montage	**En saillie**
Matériau	**Plastique**
Application pièce	**Cour et allée, entrée, extérieur, terrasse / balcon, tout autour du bâtiment**
Couleur	**anthracite**
Couleur RAL	**7016**

CONTENU DE LA LIVRAISON ET GARANTIE

Garantie fabricant	**5 ans**
Support mural d'angle inclus	**Non**

iHF 3D KNX - anthracite

DÉTECTEUR DE MOUVEMENT

EAN **4007841059620**
E-Nr. **535940401**

Illustrations

PLANS TECHNIQUES

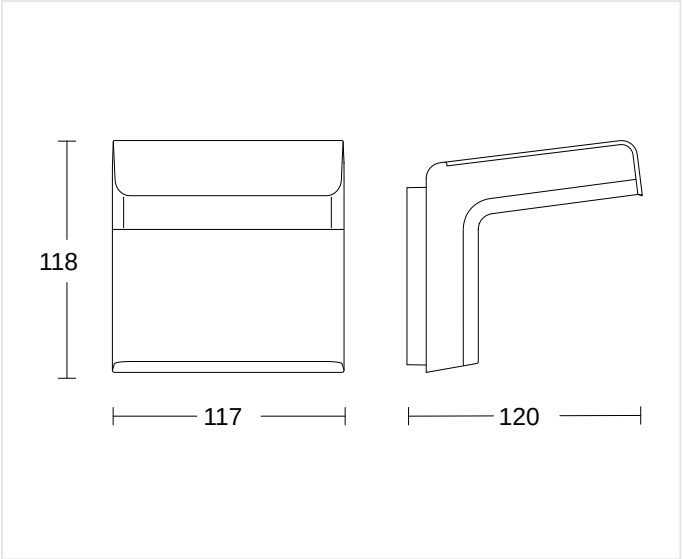

120 x 117 x 120 mm

HAUTEUR DE MONTAGE

1,8 – 2,0 m	1,8 m	2,00 m
BEREICH	OPTIMAL	MAX

iHF 3D KNX - anthracite

DÉTECTEUR DE MOUVEMENT

EAN **4007841059620**
E-Nr. **535940401**

Accessoires

INFORMATIONS DE COMMANDE

Art.-Nr.	4007841059620
EAN	4007841059620
N° E	535940401
Typ	**iHF 3D KNX - anthracite**

nevalux AG
Neugrütstrasse 2
8610 Uster
+41 44 508 78 78
info@nevalux.swiss