iHF 3D KNX - antracite

SENSORE DI MOVIMENTO

EAN 4007841059620
E-Nr. 535940401

- Regolatore per la regolazione del campo di rilevamento in 3 assi
- Regolatore dietro il rivestimento design
- Protezione da parte del sensore iHF nell'involucro
- Plastica resistente ai raggi ultravioletti

steinel

120 x 117 x 120 mm



iHF 3D KNX - antracite

SENSORE DI MOVIMENTO

EAN 4007841059620
E-Nr. 535940401

Dati tecnici

IDENTIFICAZIONE

Versione	Rilevatori di movimento

DIMENSIONI

Dimensioni L × P × A	120 x 117 x 120 mm

ELETTRICO

Dettaglio tensione di alimentazione	KNX-bus

TECNOLOGIA DEI SENSORI

Altezza di montaggio max.	2,00 m
Tecnologia del sensore	iHF (Tecnica intelligente ad alta frequenza)
Potenza di trasmissione	< 1 mW
Tecnologia HF	5,8 GHz
Con sensore di movimento	Sì
Angolo di rilevamento	160 °
Angolo di apertura	100 °
Protezione anti-intrusione	Sì
Mascheramento per segmenti	Sì
Scalabilità elettronica	Sì
Scalabilità meccanica	No
Dettaglio della portata	Campo di rilevamento regolabile su 3 assi
Portata radiale	r = 5 m (35 m²)
Portata tangenziale	r = 5 m (35 m²)
Altezza di montaggio	1,8 – 2,0 m
Altezza di montaggio ottimale	1,8 m

CONNETTIVITÀ

Collegamento in rete	Sì
Tipo di collegamento in rete	Master/Slave, Master/Master
Funzioni KNX	Interruttori crepuscolari\nFunzione luce di base\nLivello di luminosità\nUscita luce 2x\nUscita presenza\nFunzione giorno / funzione notte\nPorta logica\nDirezione di movimento\nDistanza\nProtezione dal sabotaggio
Con accoppiatore bus	Sì
Collegamento in rete tramite	bus KNX

TECNICA DELL'ILLUMINAZIONE

Avvio luce dolce	Sì
Luce permanente	commutabile
Regolazione luce costante	No

IMPOSTAZIONI

Interruttore crepuscolare	Sì
Regolazione crepuscolare	10 – 2000 lx
Impostazione del tempo	10 s – 1092 min
Funzione luce di base	Sì
Durata funzione luce di base	10s - 18h 12min 15s
Luce principale regolabile	0 - 100 %
Funzioni	Logica del rilevatore di presenza
Impostazioni tramite	Software ETS, Bus, Bluetooth, App, Potenziometri, Smartphone
Regolazione crepuscolare Teach	Sì
Funzione luce di base in percentuale	0 – 100 %
Funzione luce di base percentuale da	0 %

ALLOGGIAMENTO E MATERIALE

Grado di protezione	IP54
Temperatura ambiente	-20...+50 °C
Materiale dell'alloggiamento	Plastica
Luogo di montaggio	Parete
Luogo di applicazione	Esterno
Tipo di montaggio	A superficie
Materiale	Plastica
Applicazione ambiente	Cortili e passi carrai, Esterno, ingressi di abitazioni, perimetro della casa, terrazzi / balconi
Colore	antracite
Colore RAL	7016

CONTENUTO DELLA FORNITURA E GARANZIA

Garanzia del produttore	5 anni
Supporto angolare incluso	No

iHF 3D KNX - antracite

SENSORE DI MOVIMENTO

EAN **4007841059620**
E-Nr. **535940401**

Illustrazioni

DISEGNI TECNICI

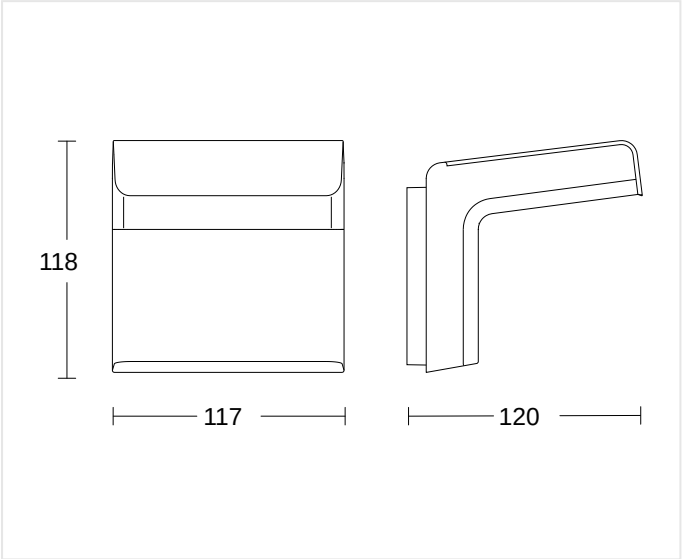

120 x 117 x 120 mm

ALTEZZA DI MONTAGGIO

1,8 – 2,0 m	1,8 m	2,00 m
BEREICH	OPTIMAL	MAX

iHF 3D KNX - antracite

SENSORE DI MOVIMENTO

EAN **4007841059620**
E-Nr. **535940401**

Accessori

DATI PER L'ORDINE

Art.-Nr.	4007841059620
EAN	4007841059620
N. E	535940401
Typ	**iHF 3D KNX - antracite**

nevalux AG
Neugrütstrasse 2
8610 Uster
+41 44 508 78 78
info@nevalux.swiss