iHF 3D KNX - schwarz

BEWEGUNGSMELDER

EAN 4007841059637
E-Nr. 535940301

- Regler zu Einstellung des Erfassungsbereichs in 3 Achsen
- Einstellregler hinter der Designblende
- iHF-Sensor geschützt im Gehäuse
- UV-beständiger Kunststoff

steinel

120 x 117 x 120 mm



iHF 3D KNX - schwarz

BEWEGUNGSMELDER

EAN **4007841059637**
E-Nr. **535940301**

Technische Daten

IDENTIFIKATION

Ausführung	**Bewegungsmelder**

ABMESSUNGEN

Abmessungen L × B × H	**120 x 117 x 120 mm**

ELEKTRIK

Versorgungsspannung Detail	**KNX-Bus**

SENSORIK

Montagehöhe max.	**2,00 m**
Sensortechnologie	**iHF (Intelligente Hochfrequenz-Technik)**
Sendeleistung	**< 1 mW**
HF-Technik	**5,8 GHz**
Mit Bewegungsmelder	**Ja**
Erfassungswinkel	**160 °**
Öffnungswinkel	**100 °**
Unterkriechschutz	**Ja**
Segmentweise Ausblendung	**Ja**
Elektronische Skalierbarkeit	**Ja**
Mechanische Skalierbarkeit	**Nein**
Reichweite Detail	**Einstellbarer Erfassungsbereich auf 3 Achsen**
Reichweite radial	**r = 5 m (35 m²)**
Reichweite tangential	**r = 5 m (35 m²)**
Montagehöhe	**1,8 – 2,0 m**
Optimale Montagehöhe	**1,8 m**

VERNETZUNG

Vernetzung	**Ja**
Art der Vernetzung	**Master/Slave, Master/Master**
KNX-Funktionen	**DämmerungsschalterGrundlichtfunktionHelligkeitswertLichtausgang 2xPräsenz-AusgangTag- / NachtfunktionLogikgatterBewegungsrichtungDistanzSabotageschutz**
Mit Busankopplung	**Ja**
Vernetzung via	**KNX-Bus**

LICHTTECHNIK

Softlichtstart	**Ja**
Dauerlicht	**schaltbar**
Konstantlichtregelung	**Nein**

EINSTELLUNGEN

Dämmerungsschalter	**Ja**
Dämmerungseinstellung	**10 – 2000 lx**
Zeiteinstellung	**10 s – 1092 min**
Grundlichtfunktion	**Ja**
Grundlichtfunktion Zeit	**10s - 18h 12min 15s**
Hauptlicht einstellbar	**0 - 100 %**
Funktionen	**Präsenzmelderlogik**
Einstellungen via	**ETS-Software, Bus, Bluetooth, App, Potis, Smartphone**
Dämmerungseinstellung Teach	**Ja**
Grundlichtfunktion in Prozent	**0 – 100 %**
Grundlichtfunktion Prozent von	**0 %**

GEHÄUSE & MATERIAL

Schutzart	**IP54**
Umgebungstemperatur	**-20...+50 °C**
Werkstoff des Gehäuses	**Kunststoff**
Montageort	**Wand**
Anwendung Ort	**Aussenbereich**
Montageart	**Aufputzmontage**
Werkstoff	**Kunststoff**
Anwendung Raum	**Aussenbereich, Hauseingang, Hof & Einfahrt, Rund ums Haus, Terrasse / Balkon**
Farbe	**Schwarz**
Farbe RAL	**9005**

LIEFERUMFANG & GARANTIE

Herstellergarantie	**5 Jahre**
Inkl. Eckwandhalter	**Nein**

iHF 3D KNX - schwarz

BEWEGUNGSMELDER

EAN **4007841059637**
E-Nr. **535940301**

Illustrationen

TECHNISCHE ZEICHNUNGEN

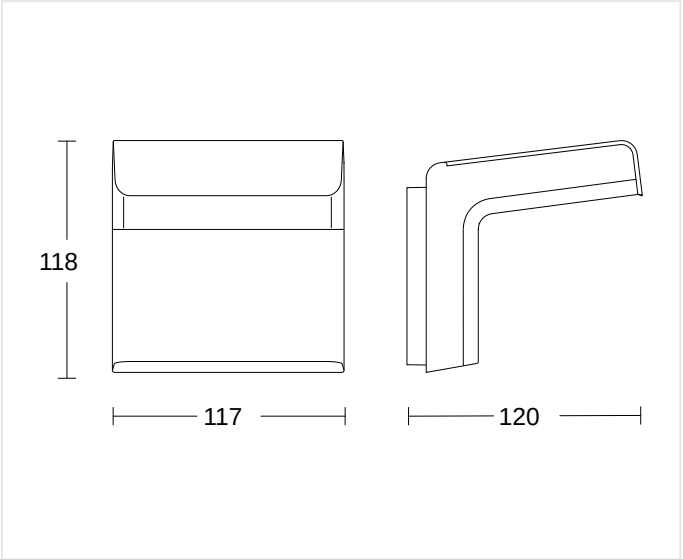

120 x 117 x 120 mm

MONTAGEHÖHE

1,8 – 2,0 m	1,8 m	2,00 m
BEREICH	OPTIMAL	MAX

iHF 3D KNX - schwarz

BEWEGUNGSMELDER

EAN **4007841059637**
E-Nr. **535940301**

Zubehör

BESTELLANGABEN

Art.-Nr.	4007841059637
EAN	4007841059637
E-Nummer	535940301
Typ	**iHF 3D KNX - schwarz**

nevalux AG
Neugrütstrasse 2
8610 Uster
+41 44 508 78 78
info@nevalux.swiss