iHF 3D KNX - bianco

SENSORE DI MOVIMENTO

EAN 4007841059644
E-Nr. 535945073

- Regolatore per la regolazione del campo di rilevamento in 3 assi
- Regolatore dietro il rivestimento design
- Protezione da parte del sensore iHF nell'involucro
- Plastica resistente ai raggi ultravioletti

steinel

120 x 117 x 120 mm



iHF 3D KNX - bianco

SENSORE DI MOVIMENTO

EAN **4007841059644**
E-Nr. **535945073**

Dati tecnici

IDENTIFICAZIONE

Versione	**Rilevatori di movimento**

DIMENSIONI

Dimensioni L × P × A	**120 x 117 x 120 mm**

ELETTRICO

Dettaglio tensione di alimentazione	**KNX-bus**

TECNOLOGIA DEI SENSORI

Altezza di montaggio max.	**2,00 m**
Tecnologia del sensore	**iHF (Tecnica intelligente ad alta frequenza)**
Potenza di trasmissione	**< 1 mW**
Tecnologia HF	**5,8 GHz**
Con sensore di movimento	**Sì**
Angolo di rilevamento	**160 °**
Angolo di apertura	**100 °**
Protezione anti-intrusione	**Sì**
Mascheramento per segmenti	**Sì**
Scalabilità elettronica	**Sì**
Scalabilità meccanica	**No**
Dettaglio della portata	**Campo di rilevamento regolabile su 3 assi**
Portata radiale	**r = 5 m (35 m²)**
Portata tangenziale	**r = 5 m (35 m²)**
Altezza di montaggio	**1,8 – 2,0 m**
Altezza di montaggio ottimale	**1,8 m**

CONNETTIVITÀ

Collegamento in rete	**Sì**
Tipo di collegamento in rete	**Master/Slave, Master/Master**
Funzioni KNX	**Interruttori crepuscolari\nFunzione luce di base\nLivello di luminosità\nUscita luce 2x\nUscita presenza\nFunzione giorno / funzione notte\nPorta logica\nDirezione di movimento\nDistanza\nProtezione dal sabotaggio**
Con accoppiatore bus	**Sì**
Collegamento in rete tramite	**bus KNX**

TECNICA DELL'ILLUMINAZIONE

Avvio luce dolce	**Sì**
Luce permanente	**commutabile**
Regolazione luce costante	**No**

IMPOSTAZIONI

Interruttore crepuscolare	**Sì**
Regolazione crepuscolare	**10 – 2000 lx**
Impostazione del tempo	**10 s – 1092 min**
Funzione luce di base	**Sì**
Durata funzione luce di base	**10s - 18h 12min 15s**
Luce principale regolabile	**0 - 100 %**
Funzioni	**Logica del rilevatore di presenza**
Impostazioni tramite	**Software ETS, Bus, Bluetooth, App, Potenziometri, Smartphone**
Regolazione crepuscolare Teach	**Sì**
Funzione luce di base in percentuale	**0 – 100 %**
Funzione luce di base percentuale da	**0 %**

ALLOGGIAMENTO E MATERIALE

Grado di protezione	**IP54**
Temperatura ambiente	**-20...+50 °C**
Materiale dell'alloggiamento	**Plastica**
Luogo di montaggio	**Parete**
Luogo di applicazione	**Esterno**
Tipo di montaggio	**A superficie**
Materiale	**Plastica**
Applicazione ambiente	**Cortili e passi carrai, Esterno, ingressi di abitazioni, perimetro della casa, terrazzi / balconi**
Colore	**bianco**
Colore RAL	**9010**

CONTENUTO DELLA FORNITURA E GARANZIA

Garanzia del produttore	**5 anni**
Supporto angolare incluso	**No**

iHF 3D KNX - bianco

SENSORE DI MOVIMENTO

EAN **4007841059644**
E-Nr. **535945073**

Illustrazioni

DISEGNI TECNICI

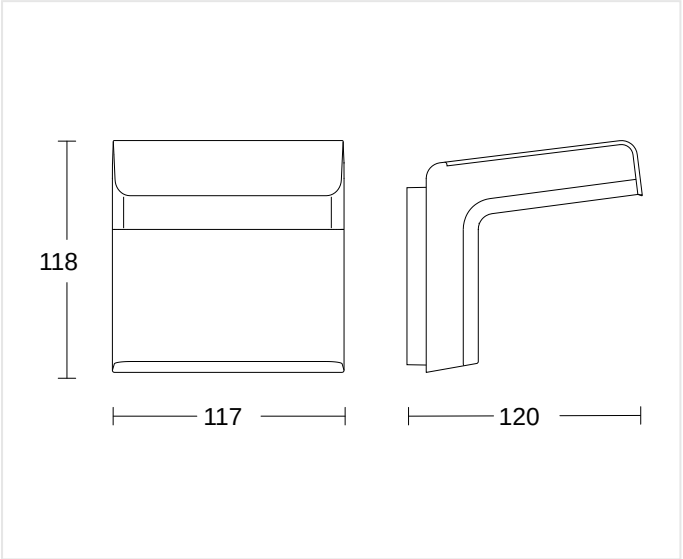

120 x 117 x 120 mm

ALTEZZA DI MONTAGGIO

1,8 – 2,0 m	1,8 m	2,00 m
BEREICH	OPTIMAL	MAX

iHF 3D KNX - bianco

SENSORE DI MOVIMENTO

EAN **4007841059644**
E-Nr. **535945073**

Accessori

DATI PER L'ORDINE

Art.-Nr.	4007841059644
EAN	4007841059644
N. E	535945073
Typ	**iHF 3D KNX - bianco**

nevalux AG
Neugrütstrasse 2
8610 Uster
+41 44 508 78 78
info@nevalux.swiss