iHF 3D COM1 - noir

DÉTECTEUR DE MOUVEMENT

EAN 4007841066215
E-Nr. 535941108

- Bouton de réglage pour régler la zone de détection sur 3 axes
- Boutons de réglage derrière le cache design
- Détecteur iHF protégé dans le boîtier
- Plastique résistant aux UV

steinel

120 x 117 x 120 mm



iHF 3D COM1 - noir

DÉTECTEUR DE MOUVEMENT

EAN **4007841066215**
E-Nr. **535941108**

Caractéristiques techniques

IDENTIFICATION

Modèle	**Détecteur de mouvement**

DIMENSIONS

Dimensions L × l × H	**120 x 117 x 120 mm**

ÉLECTRICITÉ

Raccordement secteur	**230 V / 50 – 60 Hz**
Sortie de commutation 1 ohmique	**2000 W**

TECHNOLOGIE DE DÉTECTION

Hauteur de montage max.	**2,00 m**
Technologie de capteur	**iHF (technologie de détection à hyperfréquence intelligente)**
Puissance d'émission	**< 1 mW**
Technologie HF	**5,8 GHz**
Avec détecteur de mouvement	**Oui**
Angle de détection	**160 °**
Angle d'ouverture	**100 °**
Protection anti-contournement	**Oui**
Occultation par segments	**Oui**
Évolutivité électronique	**Oui**
Évolutivité mécanique	**Non**
Détail de la portée	**zone de détection réglable sur 3 axes**
Portée radiale	**r = 5 m (35 m²)**
Portée tangentielle	**r = 5 m (35 m²)**
Hauteur de montage	**1,8 – 2,0 m**
Hauteur de montage optimale	**1,8 m**

CONNECTIVITÉ

Mise en réseau	**Oui**
Type de mise en réseau	**Maître/Maître**
Mise en réseau via	**Câble, Bluetooth**

TECHNIQUE D'ÉCLAIRAGE

Démarrage progressif	**Non**
Éclairage permanent	**commutable, 4 h**
Régulation de l'éclairage constant	**Non**

RÉGLAGES

Interrupteur crépusculaire	**Oui**
Réglage crépusculaire	**2 – 2000 lx**
Réglage du temps	**5 s – 60 min**
Fonction lumière de base	**Non**
Lumière principale réglable	**Non**
Fonctions	**Mode normal / mode test, Manuel ON / ON-OFF**
Réglages via	**Potentiomètres, Bluetooth**
Avec télécommande	**Non**
Réglage crépusculaire Teach	**Oui**

BOÎTIER ET MATÉRIAU

Indice de protection	**IP54**
Température ambiante	**-20…+50 °C**
Matériau du boîtier	**Matière plastique**
Lieu de montage	**Mur**
Lieu d'application	**Extérieur**
Type de montage	**En saillie**
Matériau	**Plastique**
Application pièce	**Cour et allée, entrée, extérieur, terrasse / balcon, tout autour du bâtiment**
Couleur	**noir**
Couleur RAL	**9005**

CONTENU DE LA LIVRAISON ET GARANTIE

Garantie fabricant	**5 ans**
Support mural d'angle inclus	**Non**

iHF 3D COM1 - noir

DÉTECTEUR DE MOUVEMENT

EAN **4007841066215**
E-Nr. **535941108**

Illustrations

PLANS TECHNIQUES

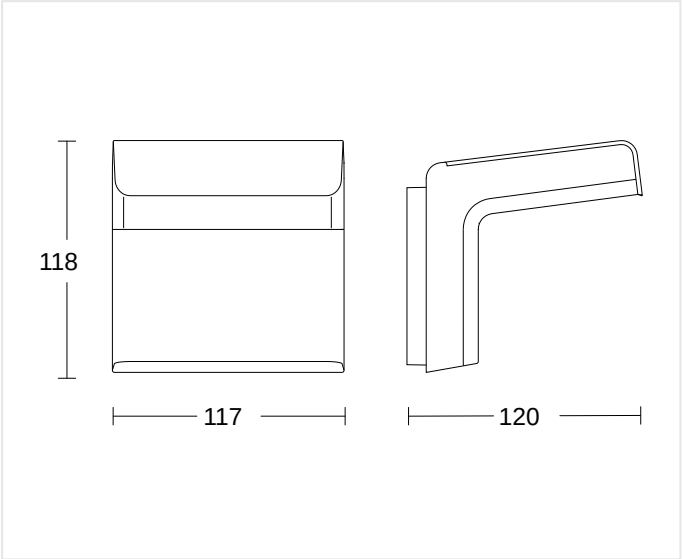

120 x 117 x 120 mm

HAUTEUR DE MONTAGE

1,8 – 2,0 m	1,8 m	2,00 m
BEREICH	OPTIMAL	MAX

iHF 3D COM1 - noir

DÉTECTEUR DE MOUVEMENT

EAN **4007841066215**
E-Nr. **535941108**

Schémas de câblage

SCHÉMA 1

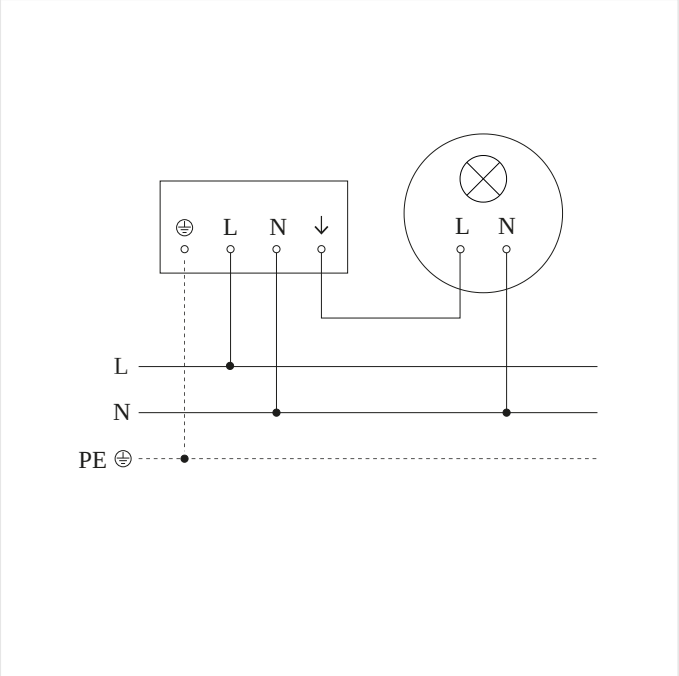

Schéma du circuit principal

iHF 3D COM1 - noir

DÉTECTEUR DE MOUVEMENT

EAN **4007841066215**
E-Nr. **535941108**

Accessoires

INFORMATIONS DE COMMANDE

Art.-Nr.	4007841066215
EAN	4007841066215
N° E	535941108
Typ	**iHF 3D COM1 - noir**

neva lux

nevalux AG
Neugrütstrasse 2
8610 Uster
+41 44 508 78 78
info@nevalux.swiss