# iHF 3D COM1 - weiss

**BEWEGUNGSMELDER**

EAN 4007841066222
E-Nr. 535941208

- Regler zu Einstellung des Erfassungsbereichs in 3 Achsen
- Einstellregler hinter der Designblende
- iHF-Sensor geschützt im Gehäuse
- UV-beständiger Kunststoff

steinel

120 x 117 x 120 mm



# iHF 3D COM1 - weiss

**BEWEGUNGSMELDER**

EAN **4007841066222**
E-Nr. **535941208**

## Technische Daten

### IDENTIFIKATION

| | |
|---|---|
| Ausführung | **Bewegungsmelder** |

### ABMESSUNGEN

| | |
|---|---|
| Abmessungen L × B × H | **120 x 117 x 120 mm** |

### ELEKTRIK

| | |
|---|---|
| Netzanschluss | **230 V / 50 – 60 Hz** |
| Schaltausgang 1 ohmsch | **2000 W** |

### SENSORIK

| | |
|---|---|
| Montagehöhe max. | **2,00 m** |
| Sensortechnologie | **iHF (Intelligente Hochfrequenz-Technik)** |
| Sendeleistung | **< 1 mW** |
| HF-Technik | **5,8 GHz** |
| Mit Bewegungsmelder | **Ja** |
| Erfassungswinkel | **160 °** |
| Öffnungswinkel | **100 °** |
| Unterkriechschutz | **Ja** |
| Segmentweise Ausblendung | **Ja** |
| Elektronische Skalierbarkeit | **Ja** |
| Mechanische Skalierbarkeit | **Nein** |
| Reichweite Detail | **Einstellbarer Erfassungsbereich auf 3 Achsen** |
| Reichweite radial | **r = 5 m (35 m²)** |
| Reichweite tangential | **r = 5 m (35 m²)** |
| Montagehöhe | **1,8 – 2,0 m** |
| Optimale Montagehöhe | **1,8 m** |

### VERNETZUNG

| | |
|---|---|
| Vernetzung | **Ja** |
| Art der Vernetzung | **Master/Master** |
| Vernetzung via | **Kabel, Bluetooth** |

### LICHTTECHNIK

| | |
|---|---|
| Softlichtstart | **Nein** |
| Dauerlicht | **schaltbar, 4 h** |
| Konstantlichtregelung | **Nein** |

### EINSTELLUNGEN

| | |
|---|---|
| Dämmerungsschalter | **Ja** |
| Dämmerungseinstellung | **2 – 2000 lx** |
| Zeiteinstellung | **5 s – 60 min** |
| Grundlichtfunktion | **Nein** |
| Hauptlicht einstellbar | **Nein** |
| Funktionen | **Normal- / TestbetriebManuell ON / ON-OFF** |
| Einstellungen via | **Potis, Bluetooth** |
| Mit Fernbedienung | **Nein** |
| Dämmerungseinstellung Teach | **Ja** |

### GEHÄUSE & MATERIAL

| | |
|---|---|
| Schutzart | **IP54** |
| Umgebungstemperatur | **-20...+50 °C** |
| Werkstoff des Gehäuses | **Kunststoff** |
| Montageort | **Wand** |
| Anwendung Ort | **Aussenbereich** |
| Montageart | **Aufputzmontage** |
| Werkstoff | **Kunststoff** |
| Anwendung Raum | **Aussenbereich, Hauseingang, Hof & Einfahrt, Rund ums Haus, Terrasse / Balkon** |
| Farbe | **Weiss** |
| Farbe RAL | **9010** |

### LIEFERUMFANG & GARANTIE

| | |
|---|---|
| Herstellergarantie | **5 Jahre** |
| Inkl. Eckwandhalter | **Nein** |

# iHF 3D COM1 - weiss

**BEWEGUNGSMELDER**

EAN **4007841066222**
E-Nr. **535941208**

## Illustrationen

### TECHNISCHE ZEICHNUNGEN

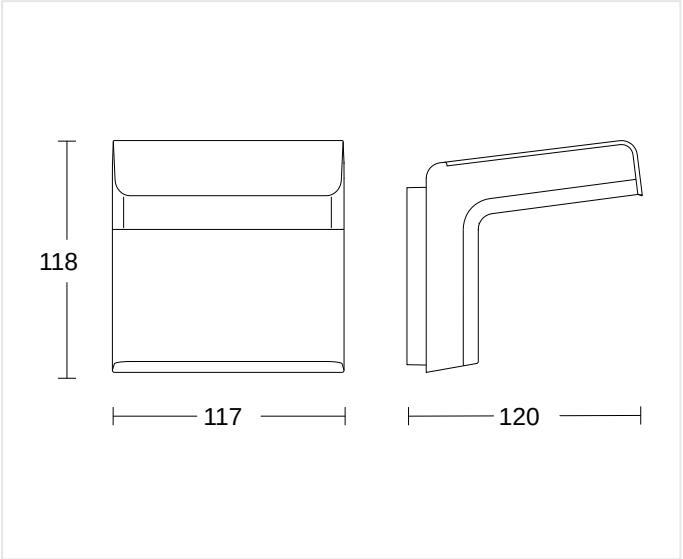


120 x 117 x 120 mm

### MONTAGEHÖHE

| 1,8 – 2,0 m | 1,8 m | 2,00 m |
|---|---|---|
| BEREICH | OPTIMAL | MAX |

# iHF 3D COM1 - weiss

**BEWEGUNGSMELDER**

EAN **4007841066222**
E-Nr. **535941208**

## Schaltbilder

### SCHALTPLAN 1

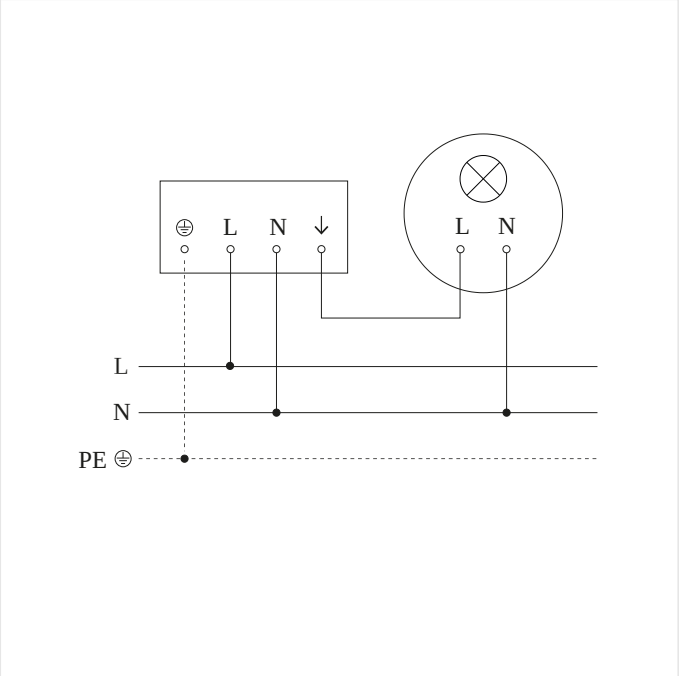


Schaltplan Master

# iHF 3D COM1 - weiss

**BEWEGUNGSMELDER**

EAN **4007841066222**
E-Nr. **535941208**

## Zubehör

**BESTELLANGABEN**

| | |
|---|---|
| Art.-Nr. | 4007841066222 |
| EAN | 4007841066222 |
| E-Nummer | 535941208 |
| Typ | **iHF 3D COM1 - weiss** |

nevalux AG
Neugrütstrasse 2
8610 Uster
+41 44 508 78 78
info@nevalux.swiss