iHF 3D COM1 - bianco

SENSORE DI MOVIMENTO

EAN 4007841066222
E-Nr. 535941208

- Regolatore per la regolazione del campo di rilevamento in 3 assi
- Regolatore dietro il rivestimento design
- Protezione da parte del sensore iHF nell'involucro
- Plastica resistente ai raggi ultravioletti

steinel

120 x 117 x 120 mm



iHF 3D COM1 - bianco

SENSORE DI MOVIMENTO

EAN **4007841066222**
E-Nr. **535941208**

Dati tecnici

IDENTIFICAZIONE

Versione	**Rilevatori di movimento**

DIMENSIONI

Dimensioni L × P × A	**120 x 117 x 120 mm**

ELETTRICO

Allacciamento alla rete	**230 V / 50 – 60 Hz**
Uscita di commutazione 1 ohmica	**2000 W**

TECNOLOGIA DEI SENSORI

Altezza di montaggio max.	**2,00 m**
Tecnologia del sensore	**iHF (Tecnica intelligente ad alta frequenza)**
Potenza di trasmissione	**< 1 mW**
Tecnologia HF	**5,8 GHz**
Con sensore di movimento	**Sì**
Angolo di rilevamento	**160 °**
Angolo di apertura	**100 °**
Protezione anti-intrusione	**Sì**
Mascheramento per segmenti	**Sì**
Scalabilità elettronica	**Sì**
Scalabilità meccanica	**No**
Dettaglio della portata	**Campo di rilevamento regolabile su 3 assi**
Portata radiale	**r = 5 m (35 m²)**
Portata tangenziale	**r = 5 m (35 m²)**
Altezza di montaggio	**1,8 – 2,0 m**
Altezza di montaggio ottimale	**1,8 m**

CONNETTIVITÀ

Collegamento in rete	**Sì**
Tipo di collegamento in rete	**Master/Master**
Collegamento in rete tramite	**Cavo, Bluetooth**

TECNICA DELL'ILLUMINAZIONE

Avvio luce dolce	**No**
Luce permanente	**commutabile, 4 ore**
Regolazione luce costante	**No**

IMPOSTAZIONI

Interruttore crepuscolare	**Sì**
Regolazione crepuscolare	**2 – 2000 lx**
Impostazione del tempo	**5 s – 60 min**
Funzione luce di base	**No**
Luce principale regolabile	**No**
Funzioni	**Modalità normale / modalità test, Manuale ON / ON-OFF**
Impostazioni tramite	**Potenziometri, Bluetooth**
Con telecomando	**No**
Regolazione crepuscolare Teach	**Sì**

ALLOGGIAMENTO E MATERIALE

Grado di protezione	**IP54**
Temperatura ambiente	**-20...+50 °C**
Materiale dell'alloggiamento	**Plastica**
Luogo di montaggio	**Parete**
Luogo di applicazione	**Esterno**
Tipo di montaggio	**A superficie**
Materiale	**Plastica**
Applicazione ambiente	**Cortili e passi carrai, Esterno, ingressi di abitazioni, perimetro della casa, terrazzi / balconi**
Colore	**bianco**
Colore RAL	**9010**

CONTENUTO DELLA FORNITURA E GARANZIA

Garanzia del produttore	**5 anni**
Supporto angolare incluso	**No**

iHF 3D COM1 - bianco

SENSORE DI MOVIMENTO

EAN **4007841066222**
E-Nr. **535941208**

Illustrazioni

DISEGNI TECNICI

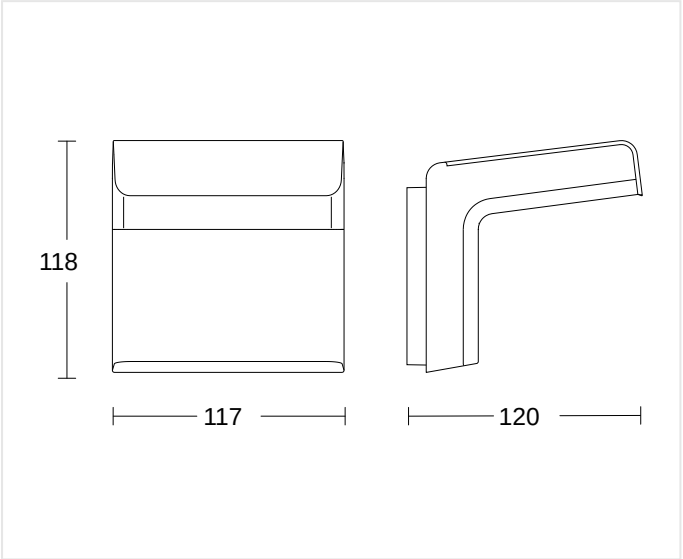

120 x 117 x 120 mm

ALTEZZA DI MONTAGGIO

1,8 – 2,0 m	1,8 m	2,00 m
BEREICH	OPTIMAL	MAX

iHF 3D COM1 - bianco

SENSORE DI MOVIMENTO

EAN **4007841066222**
E-Nr. **535941208**

Schemi elettrici

SCHEMA 1

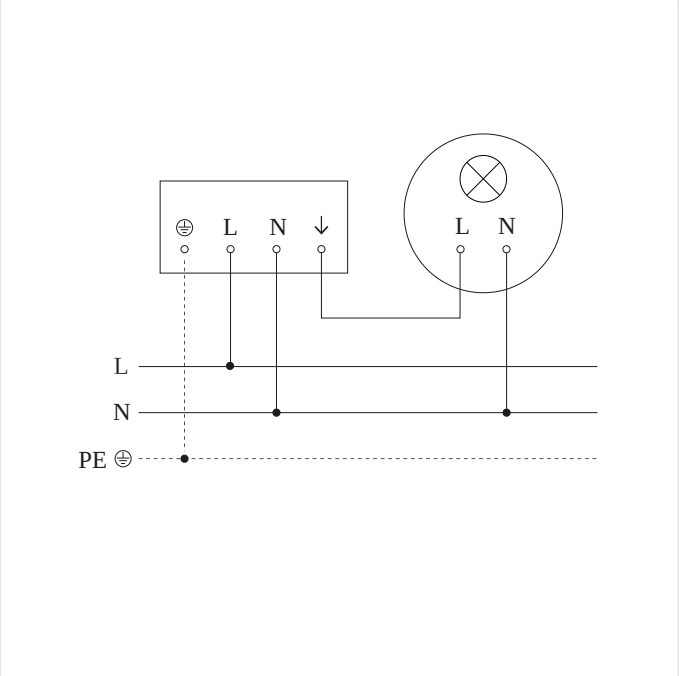

Schema elettrico Master

iHF 3D COM1 - bianco

SENSORE DI MOVIMENTO

EAN **4007841066222**
E-Nr. **535941208**

Accessori

DATI PER L'ORDINE

Art.-Nr.	4007841066222
EAN	4007841066222
N. E	535941208
Typ	**iHF 3D COM1 - bianco**

neva
lux

nevalux AG
Neugrütstrasse 2
8610 Uster
+41 44 508 78 78
info@nevalux.swiss