IS 2180-2 anthrazit

BEWEGUNGSMELDER

EAN 4007841057664
E-Nr. 535940550

- UV-beständiger Kunststoff
- Optionaler Eckwandhalter

steinel

55 x 78 x 120 mm



IS 2180-2 anthrazit

BEWEGUNGSMELDER

EAN **4007841057664**
E-Nr. **535940550**

Technische Daten

IDENTIFIKATION

Ausführung	**Bewegungsmelder**

ABMESSUNGEN

Abmessungen L × B × H	**55 x 78 x 120 mm**

ELEKTRIK

Netzanschluss	**230 V / 50 – 60 Hz**
Leistung	**1000 W**
Schaltausgang 1 ohmsch	**1000 W**
Leuchtstofflampen EVG	**1000 W**
Leuchtstofflampen unkompensiert	**500 VA**
Leuchtstofflampen reihenkompensiert	**900 VA**
Leuchtstofflampen parallelkompensiert	**500 VA**
Schaltausgang 1 Niedervolt-Halogenlampen	**1000 VA**
LED-Lampen < 2 W	**100 W**
LED-Lampen > 2 W < 8 W	**175 W**
LED-Lampen > 8 W	**350 W**
Kapazitive Belastung in µF	**132 µF**
Eigenverbrauch	**0,5 W**
Schaltausgang 1 potenzialfrei	**Nein**

SENSORIK

Montagehöhe max.	**4,00 m**
Sensortechnologie	**Passiv Infrarot**
Mit Bewegungsmelder	**Ja**
Erfassungswinkel	**180 °**
Öffnungswinkel	**90 °**
Unterkriechschutz	**Ja**
Segmentweise Ausblendung	**Ja**
Elektronische Skalierbarkeit	**Nein**
Mechanische Skalierbarkeit	**Nein**
Reichweite radial	**r = 1.5 m (4 m²) / r = 3 m (14 m²)**
Reichweite tangential	**r = 5 m (39 m²) / r = 12 m (226 m²)**
Schaltzonen	**508 Schaltzonen**
Montagehöhe	**1,8 – 4,0 m**
Optimale Montagehöhe	**2,0 m**

VERNETZUNG

Vernetzung	**Ja**
Art der Vernetzung	**Master/Master**
Vernetzung via	**Kabel**

LICHTTECHNIK

Softlichtstart	**Nein**
Dauerlicht	**schaltbar**
Konstantlichtregelung	**Nein**

EINSTELLUNGEN

Dämmerungsschalter	**Ja**
Dämmerungseinstellung	**2 – 2000 lx**
Zeiteinstellung	**5 s – 15 min**
Grundlichtfunktion	**Nein**
Hauptlicht einstellbar	**Nein**
Einstellungen via	**Potis**
Mit Fernbedienung	**Nein**
Dämmerungseinstellung Teach	**Nein**

GEHÄUSE & MATERIAL

Schutzart	**IP54**
Umgebungstemperatur	**-20...+50 °C**
Abdeckmaterial Lieferumfang	**Abdeckclips**
Montageort	**Ecke, Wand**
Anwendung Ort	**Aussenbereich, Innenbereich**
Montageart	**Aufputzmontage**
Werkstoff	**Kunststoff**
Anwendung Raum	**Aussenbereich, Hauseingang, Hof & Einfahrt, Rund ums Haus, Terrasse / Balkon**
Farbe	**Anthrazit**
Farbe RAL	**7016**

LIEFERUMFANG & GARANTIE

Herstellergarantie	**5 Jahre**
Inkl. Eckwandhalter	**Nein**

IS 2180-2 anthrazit

BEWEGUNGSMELDER

EAN **4007841057664**
E-Nr. **535940550**

Illustrationen

TECHNISCHE ZEICHNUNGEN

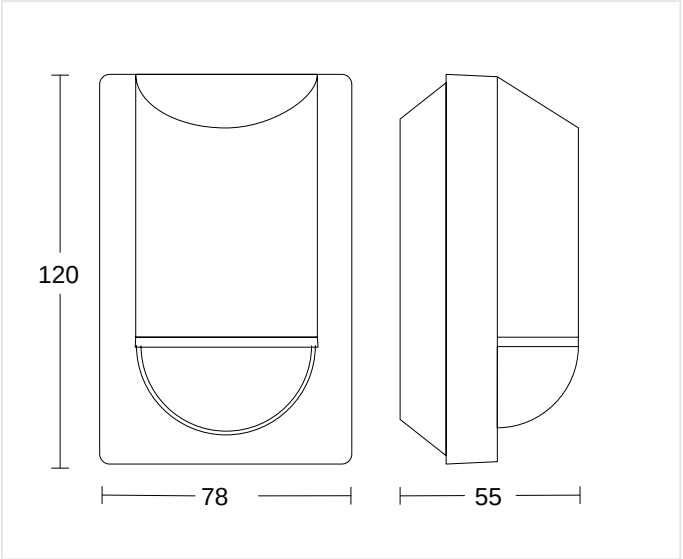

55 x 78 x 120 mm

MONTAGEHÖHE

1,8 – 4,0 m	2,0 m	4,00 m
BEREICH	OPTIMAL	MAX

IS 2180-2 anthrazit

BEWEGUNGSMELDER

EAN **4007841057664**
E-Nr. **535940550**

Schaltbilder

SCHALTPLAN 1

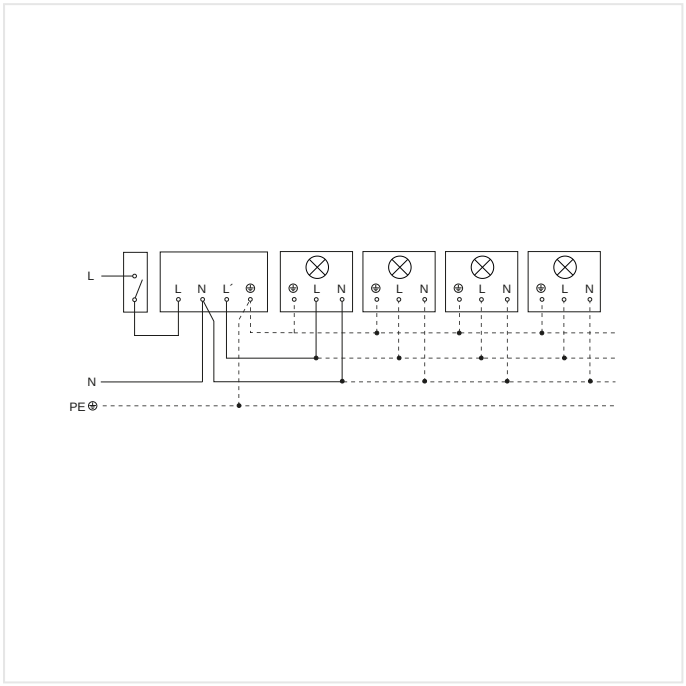

Schaltplan Leuchte ohne vorhandenen Nullleiter

SCHALTPLAN 2

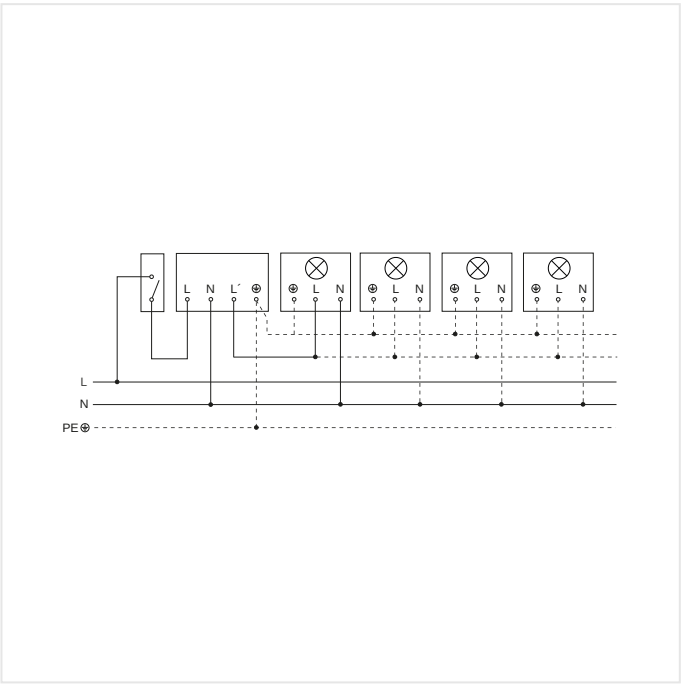

Schaltplan Leuchte mit vorhandenem Nullleiter

IS 2180-2 anthrazit

BEWEGUNGSMELDER

EAN **4007841057664**
E-Nr. **535940550**

Zubehör

	ARTIKELNUMMER	BEZEICHNUNG	KATEGORIE
	4007841085148	**Eckwandhalter für IS 180-2, IS 2180-2 und IS 2180 ECO weiss**	Zubehör

BESTELLANGABEN

Art.-Nr.	4007841057664
EAN	4007841057664
E-Nummer	535940550
Typ	**IS 2180-2 anthrazit**

nevalux AG
Neugrütstrasse 2
8610 Uster
+41 44 508 78 78
info@nevalux.swiss