IS 2180-2 anthracite

DÉTECTEUR DE MOUVEMENT

EAN 4007841057664
E-Nr. 535940550

- Plastique résistant aux UV
- Support mural d'angle en option

steinel

55 x 78 x 120 mm



IS 2180-2 anthracite

DÉTECTEUR DE MOUVEMENT

EAN **4007841057664**
E-Nr. **535940550**

Caractéristiques techniques

IDENTIFICATION

Modèle	**Détecteur de mouvement**

DIMENSIONS

Dimensions L × l × H	**55 x 78 x 120 mm**

ÉLECTRICITÉ

Raccordement secteur	**230 V / 50 – 60 Hz**
Puissance	**1000 W**
Sortie de commutation 1 ohmique	**1000 W**
Lampes fluorescentes ballast électronique	**1000 W**
Lampes fluorescentes non compensées	**500 VA**
Lampes fluorescentes compensées en série	**900 VA**
Lampes fluorescentes compensées en parallèle	**500 VA**
Sortie de commutation 1 lampes halogènes basse tension	**1000 VA**
Lampes LED < 2 W	**100 W**
Lampes LED > 2 W < 8 W	**175 W**
Lampes LED > 8 W	**350 W**
Charge capacitive en µF	**132 µF**
Consommation propre	**0,5 W**
Sortie de commutation 1 sans potentiel	**Non**

TECHNOLOGIE DE DÉTECTION

Hauteur de montage max.	**4,00 m**
Technologie de capteur	**infrarouge passif**
Avec détecteur de mouvement	**Oui**
Angle de détection	**180 °**
Angle d'ouverture	**90 °**
Protection anti-contournement	**Oui**
Occultation par segments	**Oui**
Évolutivité électronique	**Non**
Évolutivité mécanique	**Non**
Portée radiale	**r = 1.5 m (4 m²) / r = 3 m (14 m²)**
Portée tangentielle	**r = 5 m (39 m²) / r = 12 m (226 m²)**
Zones de commutation	**508 zones de commutation**
Hauteur de montage	**1,8 – 4,0 m**
Hauteur de montage optimale	**2,0 m**

CONNECTIVITÉ

Mise en réseau	**Oui**
Type de mise en réseau	**Maître/Maître**
Mise en réseau via	**Câble**

TECHNIQUE D'ÉCLAIRAGE

Démarrage progressif	**Non**
Éclairage permanent	**commutable**
Régulation de l'éclairage constant	**Non**

RÉGLAGES

Interrupteur crépusculaire	**Oui**
Réglage crépusculaire	**2 – 2000 lx**
Réglage du temps	**5 s – 15 min**
Fonction lumière de base	**Non**
Lumière principale réglable	**Non**
Réglages via	**Potentiomètres**
Avec télécommande	**Non**
Réglage crépusculaire Teach	**Non**

BOÎTIER ET MATÉRIAU

Indice de protection	**IP54**
Température ambiante	**-20...+50 °C**
Matériau de couverture (étendue de la livraison)	**Clips de couverture**
Lieu de montage	**angle, mur**
Lieu d'application	**Extérieur, Intérieur**
Type de montage	**En saillie**
Matériau	**Plastique**
Application pièce	**Cour et allée, entrée, extérieur, terrasse / balcon, tout autour du bâtiment**
Couleur	**anthracite**
Couleur RAL	**7016**

CONTENU DE LA LIVRAISON ET GARANTIE

Garantie fabricant	**5 ans**
Support mural d'angle inclus	**Non**

IS 2180-2 anthracite

DÉTECTEUR DE MOUVEMENT

EAN **4007841057664**
E-Nr. **535940550**

Illustrations

PLANS TECHNIQUES

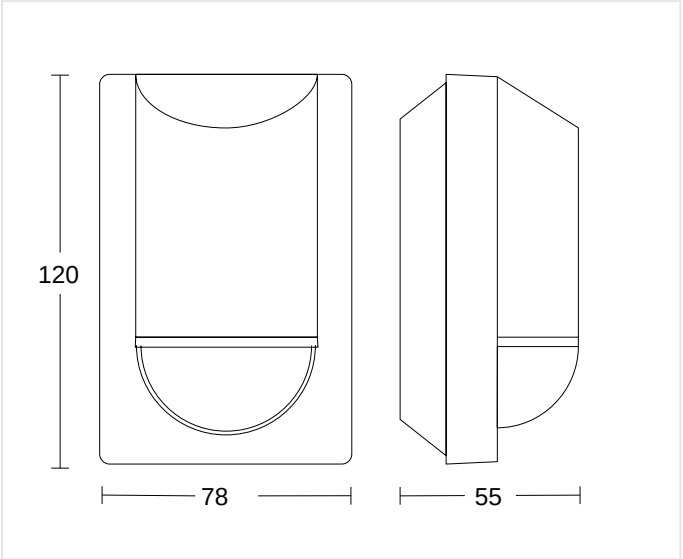

55 x 78 x 120 mm

HAUTEUR DE MONTAGE

1,8 – 4,0 m	2,0 m	4,00 m
BEREICH	OPTIMAL	MAX

IS 2180-2 anthracite

DÉTECTEUR DE MOUVEMENT

EAN **4007841057664**
E-Nr. **535940550**

Schémas de câblage

SCHÉMA 1

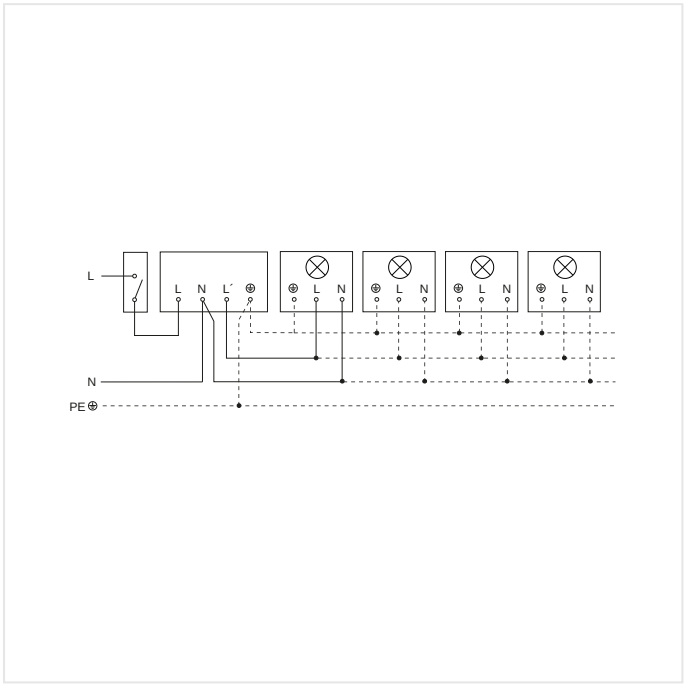

Luminaire sans conducteur de neutre

SCHÉMA 2

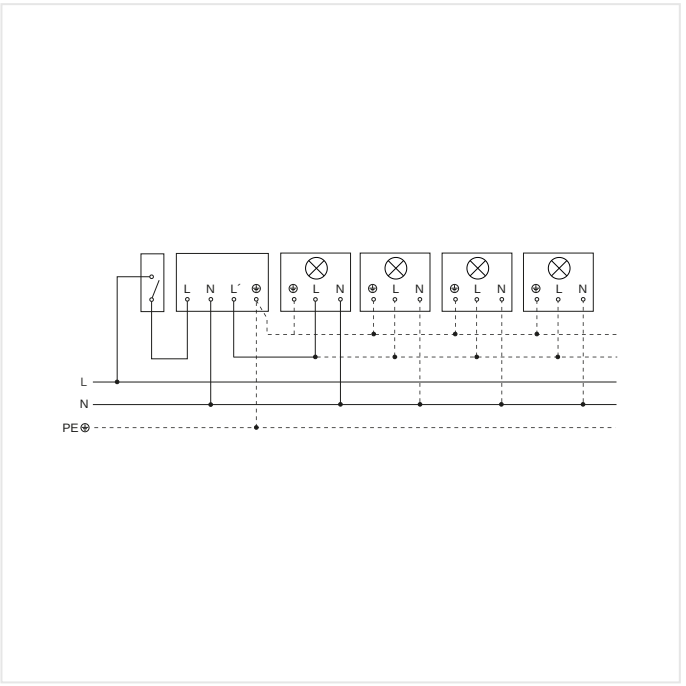

Luminaire avec conducteur de neutre

IS 2180-2 anthracite

DÉTECTEUR DE MOUVEMENT

EAN **4007841057664**
E-Nr. **535940550**

Accessoires

	RÉFÉRENCE	DÉSIGNATION	CATÉGORIE
	4007841085148	**Eckwandhalter für IS 180-2, IS 2180-2 und IS 2180 ECO weiss**	Accessoires

INFORMATIONS DE COMMANDE

Art.-Nr.	4007841057664
EAN	4007841057664
N° E	535940550
Typ	**IS 2180-2 anthracite**

nevalux AG
Neugrütstrasse 2
8610 Uster
+41 44 508 78 78
info@nevalux.swiss