IS 2180-2 antracite

SENSORE DI MOVIMENTO

EAN 4007841057664
E-Nr. 535940550

- Plastica resistente ai raggi ultravioletti
- Supporto angolare a parete opzionale

steinel

55 x 78 x 120 mm



IS 2180-2 antracite

SENSORE DI MOVIMENTO

EAN **4007841057664**
E-Nr. **535940550**

Dati tecnici

IDENTIFICAZIONE

Versione	**Rilevatori di movimento**

DIMENSIONI

Dimensioni L × P × A	**55 x 78 x 120 mm**

ELETTRICO

Allacciamento alla rete	**230 V / 50 – 60 Hz**
Potenza	**1000 W**
Uscita di commutazione 1 ohmica	**1000 W**
Lampade fluorescenti reattore elettronico	**1000 W**
Lampade fluorescenti non compensate	**500 VA**
Lampade fluorescenti compensate in serie	**900 VA**
Lampade fluorescenti compensate in parallelo	**500 VA**
Uscita di commutazione 1 lampade alogene a bassa tensione	**1000 VA**
Lampade LED < 2 W	**100 W**
Lampade LED > 2 W < 8 W	**175 W**
Lampade LED > 8 W	**350 W**
Carico capacitivo in µF	**132 µF**
Autoconsumo	**0,5 W**
Uscita di commutazione 1 a potenziale zero	**No**

TECNOLOGIA DEI SENSORI

Altezza di montaggio max.	**4,00 m**
Tecnologia del sensore	**Infrarossi passivi**
Con sensore di movimento	**Sì**
Angolo di rilevamento	**180 °**
Angolo di apertura	**90 °**
Protezione anti-intrusione	**Sì**
Mascheramento per segmenti	**Sì**
Scalabilità elettronica	**No**
Scalabilità meccanica	**No**
Portata radiale	**r = 1.5 m (4 m²) / r = 3 m (14 m²)**
Portata tangenziale	**r = 5 m (39 m²) / r = 12 m (226 m²)**
Zone di commutazione	**508 zone di commutazione**
Altezza di montaggio	**1,8 – 4,0 m**
Altezza di montaggio ottimale	**2,0 m**

CONNETTIVITÀ

Collegamento in rete	**Sì**
Tipo di collegamento in rete	**Master/Master**
Collegamento in rete tramite	**Cavo**

TECNICA DELL'ILLUMINAZIONE

Avvio luce dolce	**No**
Luce permanente	**commutabile**
Regolazione luce costante	**No**

IMPOSTAZIONI

Interruttore crepuscolare	**Sì**
Regolazione crepuscolare	**2 – 2000 lx**
Impostazione del tempo	**5 s – 15 min**
Funzione luce di base	**No**
Luce principale regolabile	**No**
Impostazioni tramite	**Potenziometri**
Con telecomando	**No**
Regolazione crepuscolare Teach	**No**

ALLOGGIAMENTO E MATERIALE

Grado di protezione	**IP54**
Temperatura ambiente	**-20...+50 °C**
Materiale di copertura (in dotazione)	**Clip di copertura**
Luogo di montaggio	**Parete, angolo**
Luogo di applicazione	**Esterno, Interni**
Tipo di montaggio	**A superficie**
Materiale	**Plastica**
Applicazione ambiente	**Cortili e passi carrai, Esterno, ingressi di abitazioni, perimetro della casa, terrazzi / balconi**
Colore	**antracite**
Colore RAL	**7016**

CONTENUTO DELLA FORNITURA E GARANZIA

Garanzia del produttore	**5 anni**
Supporto angolare incluso	**No**

IS 2180-2 antracite

SENSORE DI MOVIMENTO

EAN **4007841057664**
E-Nr. **535940550**

Illustrazioni

DISEGNI TECNICI

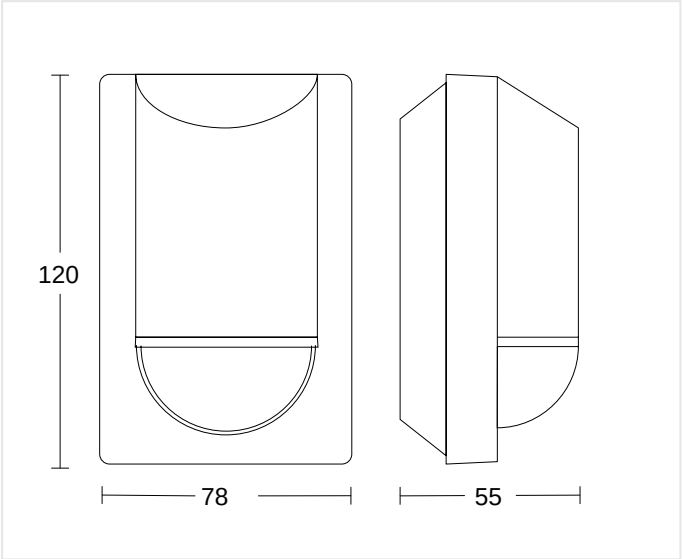

55 x 78 x 120 mm

ALTEZZA DI MONTAGGIO

1,8 – 4,0 m	2,0 m	4,00 m
BEREICH	OPTIMAL	MAX

IS 2180-2 antracite

SENSORE DI MOVIMENTO

EAN **4007841057664**
E-Nr. **535940550**

Schemi elettrici

SCHEMA 1

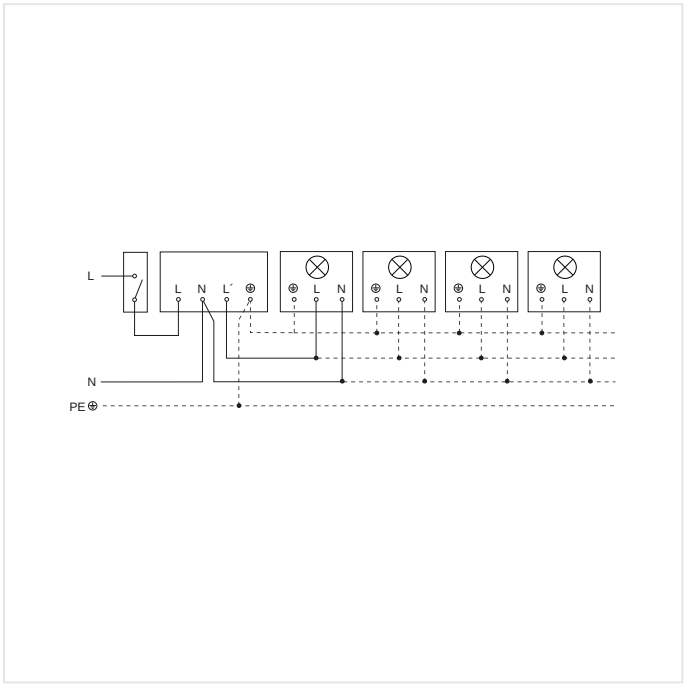

Lampada senza filo neutro

SCHEMA 2

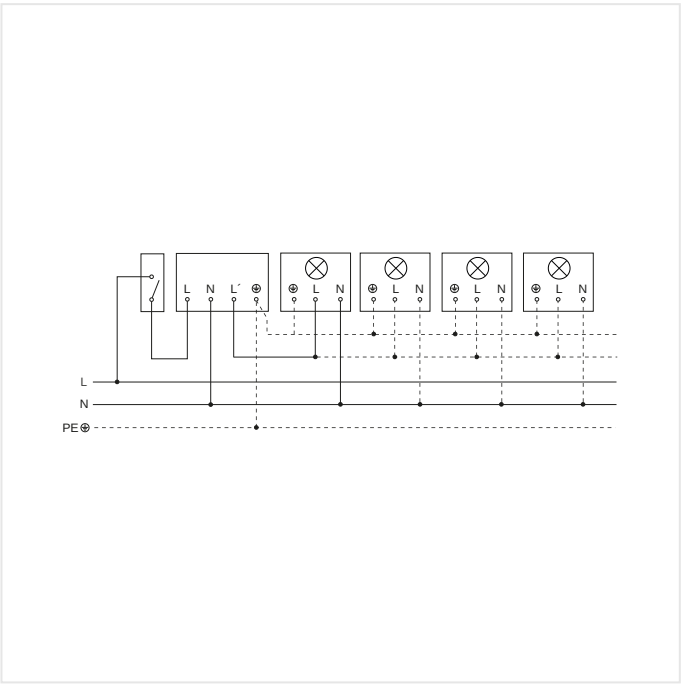

Lampada con presenza di filo neutro

IS 2180-2 antracite

SENSORE DI MOVIMENTO

EAN **4007841057664**
E-Nr. **535940550**

Accessori

	CODICE ARTICOLO	DENOMINAZIONE	CATEGORIA
	4007841085148	**Eckwandhalter für IS 180-2, IS 2180-2 und IS 2180 ECO weiss**	Accessori

DATI PER L'ORDINE

Art.-Nr.	4007841057664
EAN	4007841057664
N. E	535940550
Typ	**IS 2180-2 antracite**

neva lux

nevalux AG
Neugrütstrasse 2
8610 Uster
+41 44 508 78 78
info@nevalux.swiss