RS PRO Connect 5100 LED 5 Core

SENSOR-LED-INNENLEUCHTE

EAN 4007841064471
E-Nr. 941003429

- Inklusive STEINEL LED-System
- Vernetzbar und Einstellbar via Bluetooth
- Schlagfestes Material IK 07
- Optionale Grundhelligkeit 10 - 50 %
- Optionales Hauptlicht 50 - 100 %
- Verschiebbare Halter für einfache Montage

steinel

1370 x 87 x 58 mm



RS PRO Connect 5100 LED 5 Core

SENSOR-LED-INNENLEUCHTE

EAN **4007841064471**
E-Nr. **941003429**

Technische Daten

IDENTIFIKATION

Variante	**5 Core**

ABMESSUNGEN

Abmessungen L × B × H	**1370 x 87 x 58 mm**

ELEKTRIK

Netzanschluss	**230 V / 50 – 60 Hz**
Leistung	**30 W**
Eigenverbrauch	**0,45 W**

SENSORIK

Sensortechnologie	**Hochfrequenz**
Sendeleistung	**< 1 mW**
HF-Technik	**5,8 GHz**
Mit Bewegungsmelder	**Ja**
Erfassung	**ggf. durch Glas, Holz und Leichtbauwände**
Erfassungswinkel	**360 °**
Öffnungswinkel	**160 °**
Segmentweise Ausblendung	**Ja**
Elektronische Skalierbarkeit	**Ja**
Mechanische Skalierbarkeit	**Nein**
Reichweite radial	**Ø 12 m (113 m²)**

VERNETZUNG

Vernetzung	**Ja**
Art der Vernetzung	**Master/Slave, Master/Master**

LICHTTECHNIK

Farbtemperatur	**4000 K**
Farbabweichung LED	**SDCM3**
Farbwiedergabeindex	**80 - 89**
Mit Leuchtmittel	**Ja, STEINEL LED-System**
Leuchtmittel	**LED nicht austauschbar**
Sockel	**Ohne**
LED-Kühlsystem	**Passive Thermo Control**
Softlichtstart	**Nein**
Dauerlicht	**schaltbar**
Lichtstrom	**4206 lm**

LEBENSDAUER

Lebensdauer LED max. °C	**60000 h**
Lichtstromrückgang nach LM80	**L80B10**

EINSTELLUNGEN

Dämmerungsschalter	**Ja**
Dämmerungseinstellung	**2 – 2000 lx**
Zeiteinstellung	**5 s – 60 min**
Grundlichtfunktion	**Ja**
Grundlichtfunktion Zeit	**10-30 Min., ganze Nacht**
Funktionen	**Gruppenparametrierung, Manuell ON / ON-OFF, Master/Slave Übersteuerung, Nachbargruppenfunktion, Präsenzfunktion**
Einstellungen via	**App, Smartphone, Tablet, Bluetooth**
Mit Fernbedienung	**Nein**

GEHÄUSE & MATERIAL

Schlagfestigkeit	**IK07**
Schutzart	**IP66**
Schutzklasse	**II**
Umgebungstemperatur	**-20...+40 °C**
Werkstoff des Gehäuses	**Kunststoff**
Werkstoff der Abdeckung	**Kunststoff strukturiert**

LIEFERUMFANG & GARANTIE

Herstellergarantie	**5 Jahre**

RS PRO Connect 5100 LED 5 Core

SENSOR-LED-INNENLEUCHTE

EAN **4007841064471**
E-Nr. **941003429**

Illustrationen

TECHNISCHE ZEICHNUNGEN

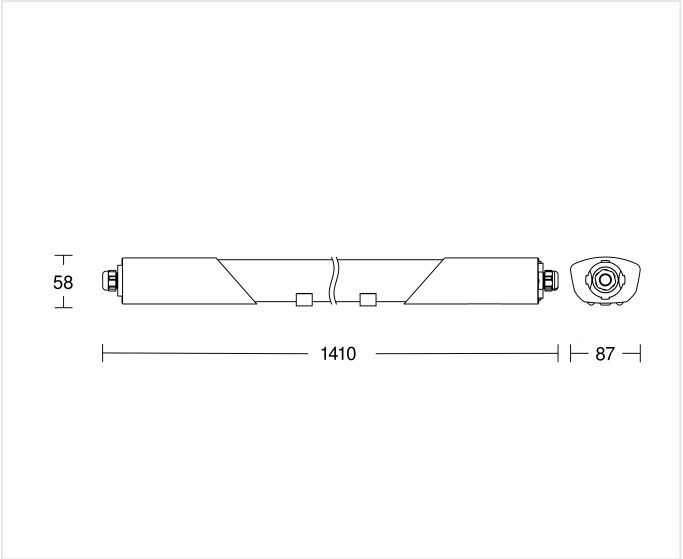

1370 x 87 x 58 mm

RS PRO Connect 5100 LED 5 Core

SENSOR-LED-INNENLEUCHTE

EAN **4007841064471**
E-Nr. **941003429**

Schaltbilder

SCHALTPLAN 1

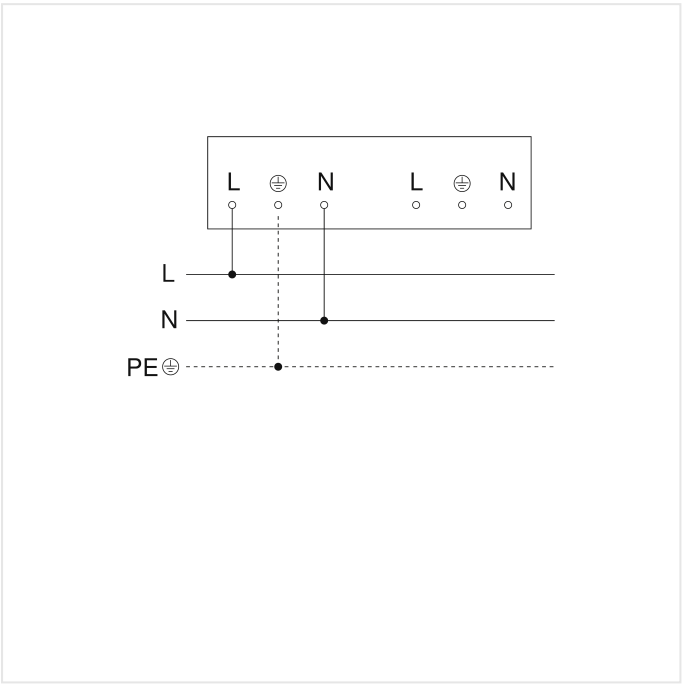

Schaltplan Master

SCHALTPLAN 2

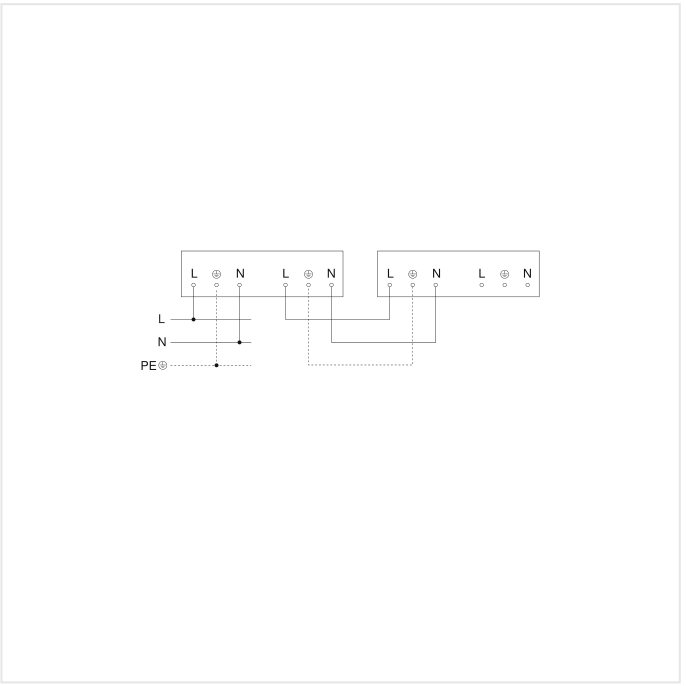

Schaltplan Master-Slave und Master-Master Vernetzung

RS PRO Connect 5100 LED 5 Core

SENSOR-LED-INNENLEUCHTE

EAN **4007841064471**
E-Nr. **941003429**

Zubehör

	ARTIKELNUMMER	BEZEICHNUNG	KATEGORIE
	4007841052904	**RS PRO 5100 C Slave**	LED-Innenleuchte ohne Sensor
	4007841058708	**RS PRO 5100 C Notlicht**	Sensor-LED-Innenleuchte

BESTELLANGABEN

Art.-Nr.	4007841064471
EAN	4007841064471
E-Nummer	941003429
Typ	**RS PRO Connect 5100 LED 5 Core**

nevalux AG
Neugrütstrasse 2
8610 Uster
+41 44 508 78 78
info@nevalux.swiss