RS PRO Connect 5100 LED 5 Core

LAMPADA A SENSORE PER INTERNO LED

EAN 4007841064471
E-Nr. 941003429

- Incluso sistema LED STEINEL
- Collegabile in rete e regolabile tramite Bluetooth
- Materiale antiurto IK 07
- Luminosità di base optional 10 - 50 %
- Luce principale optional 50 - 100%
- Sostegni mobili per facilitare il montaggio

steinel

58 x 1370 x 87 mm



RS PRO Connect 5100 LED 5 Core

LAMPADA A SENSORE PER INTERNO LED

EAN **4007841064471**
E-Nr. **941003429**

Dati tecnici

IDENTIFICAZIONE

Variante	**5 Core**

DIMENSIONI

Dimensioni L × P × A	**58 x 1370 x 87 mm**

ELETTRICO

Allacciamento alla rete	**230 V / 50 – 60 Hz**
Potenza	**30 W**
Autoconsumo	**0,45 W**

TECNOLOGIA DEI SENSORI

Tecnologia del sensore	**Alta frequenza**
Potenza di trasmissione	**< 1 mW**
Tecnologia HF	**5,8 GHz**
Con sensore di movimento	**Sì**
Rilevamento	**anche attraverso vetro, legno e pareti in materiale leggero**
Angolo di rilevamento	**360 °**
Angolo di apertura	**160 °**
Mascheramento per segmenti	**Sì**
Scalabilità elettronica	**Sì**
Scalabilità meccanica	**No**
Portata radiale	**Ø 12 m (113 m²)**

CONNETTIVITÀ

Collegamento in rete	**Sì**
Tipo di collegamento in rete	**Master/Slave, Master/Master**

TECNICA DELL'ILLUMINAZIONE

Temperatura di colore	**4000 K**
Deviazione cromatica LED	**SDCM3**
Indice di resa cromatica	**80 - 89**
Con lampadina	**Sì, sistema LED STEINEL**
Lampadina	**LED non sostituibile**
Attacco	**senza**
Sistema di raffreddamento LED	**Passive Thermo Control**
Avvio luce dolce	**No**
Luce permanente	**commutabile**
Flusso luminoso	**4206 lm**

DURATA

Durata LED max. °C	**60000 h**
Calo del flusso luminoso secondo LM80	**L80B10**

IMPOSTAZIONI

Interruttore crepuscolare	**Sì**
Regolazione crepuscolare	**2 – 2000 lx**
Impostazione del tempo	**5 s – 60 min**
Funzione luce di base	**Sì**
Durata funzione luce di base	**10-30 min, tutta la notte**
Funzioni	**Parametrizzazione di gruppi, Manuale ON / ON-OFF, Sovracomando Master/Slave, Funzione di accensione contemporanea delle lampade adiacenti, Funzione presenza**
Impostazioni tramite	**App, Smartphone, Tablet, Bluetooth**
Con telecomando	**No**

ALLOGGIAMENTO E MATERIALE

Resistenza agli urti	**IK07**
Grado di protezione	**IP66**
Classe di protezione	**II**
Temperatura ambiente	**-20...+40 °C**
Materiale dell'alloggiamento	**Plastica**
Materiale della copertura	**Plastica strutturata**

CONTENUTO DELLA FORNITURA E GARANZIA

Garanzia del produttore	**5 anni**

RS PRO Connect 5100 LED 5 Core

LAMPADA A SENSORE PER INTERNO LED

EAN **4007841064471**
E-Nr. **941003429**

Illustrazioni

DISEGNI TECNICI

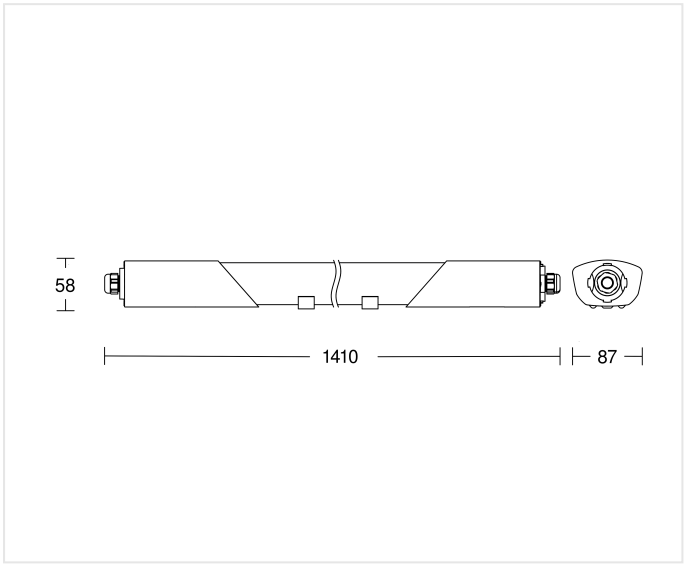

58 x 1370 x 87 mm

RS PRO Connect 5100 LED 5 Core

LAMPADA A SENSORE PER INTERNO LED

EAN **4007841064471**
E-Nr. **941003429**

Schemi elettrici

SCHEMA 1

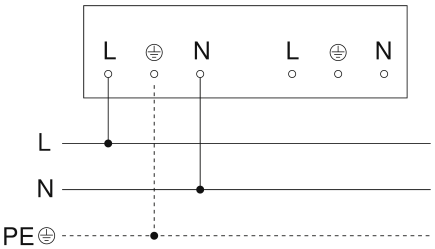

Schema elettrico Master

SCHEMA 2

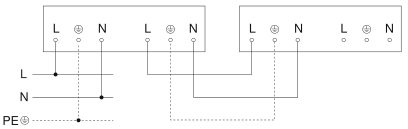

Schema elettrico Master-Slave e Master-Master collegamento in rete

RS PRO Connect 5100 LED 5 Core

LAMPADA A SENSORE PER INTERNO LED

EAN **4007841064471**
E-Nr. **941003429**

Accessori

	CODICE ARTICOLO	DENOMINAZIONE	CATEGORIA
	4007841052904	**RS PRO 5100 C Slave**	Lampada da interno senza sensore LED
	4007841058708	**RS PRO 5100 C Notlicht**	Lampada a sensore per interno LED

DATI PER L'ORDINE

Art.-Nr.	4007841064471
EAN	4007841064471
N. E	941003429
Typ	**RS PRO Connect 5100 LED 5 Core**

nevalux AG
Neugrütstrasse 2
8610 Uster
+41 44 508 78 78
info@nevalux.swiss