Hallway KNX - En saillie

DÉTECTEUR DE PRÉSENCE

EAN 4007841064488
E-Nr. 535937420

- Plastique résistant aux UV

steinel

62 x 123 x 123 mm

Hallway KNX - En saillie

DÉTECTEUR DE PRÉSENCE

EAN **4007841064488**
E-Nr. **535937420**

Caractéristiques techniques

IDENTIFICATION

Variante	**KNX**
Modèle	**Détecteur de présence**

DIMENSIONS

Dimensions L × l × H	**62 x 123 x 123 mm**

ÉLECTRICITÉ

Détail tension d'alimentation	**Bus KNX**
Interfaces FIL_2_PRO	**KNX**

TECHNOLOGIE DE DÉTECTION

Technologie de capteur	**Hyper fréquence**
Technologie HF	**5,8 GHz**
Détection	**le cas échéant à travers le verre, le bois et les cloisons fines**
Angle de détection	**360 °**
Angle d'ouverture	**140 °**
Protection anti-contournement	**Oui**
Occultation par segments	**Non**
Évolutivité électronique	**Oui**
Évolutivité mécanique	**Non**
Portée radiale	**25 x 3 m (75 m²)**
Portée tangentielle	**25 x 3 m (75 m²)**
Hauteur de montage	**2,0 – 4,0 m**
Hauteur de montage optimale	**2,8 m**
Technologie de capteur FIL_4_PRO	**Hyper fréquence**

CONNECTIVITÉ

Mise en réseau	**Oui**
Type de mise en réseau	**Maître/Esclave, Maître/Maître**
Fonctions KNX	**Confort, Interrupteur crépusculaire, Pyroanalyse individuelle, Fonction balisage, Valeur de luminosité, Sortie CVC, Réglage de l'éclairage permanent, Sortie de la lumière 4x, Sortie présence, Fonction diurne / nocturne, Point de rosée, Fonction logique**
Avec coupleur de bus	**Oui**
Technique de commande	**Steinel Connect**
Mise en réseau sans fil via	**BT Open Mesh**
Mise en réseau via	**KNX**

TECHNIQUE D'ÉCLAIRAGE

Régulation de l'éclairage constant	**Oui**

RÉGLAGES

Réglage crépusculaire	**10 – 1000 lx**
Réglage du temps	**10 s – 1092 min**
Fonction lumière de base	**Oui**
Réglages via	**Logiciel ETS, Application, Bluetooth**
Avec télécommande	**Non**
Réglage crépusculaire Teach	**Oui**

BOÎTIER ET MATÉRIAU

Indice de protection	**IP20**
Température ambiante	**-25...+50 °C**
Lieu de montage	**plafond**
Lieu d'application	**Intérieur**
Type de montage	**En saillie**
Matériau	**Plastique**
Couleur	**blanc**
Couleur RAL	**9010**

CONTENU DE LA LIVRAISON ET GARANTIE

Garantie fabricant	**5 ans**

DIVERS

Application, lieu, pièce	**Intérieur, couloir / allée**

Hallway KNX - En saillie

DÉTECTEUR DE PRÉSENCE

EAN **4007841064488**
E-Nr. **535937420**

Illustrations

PLANS TECHNIQUES

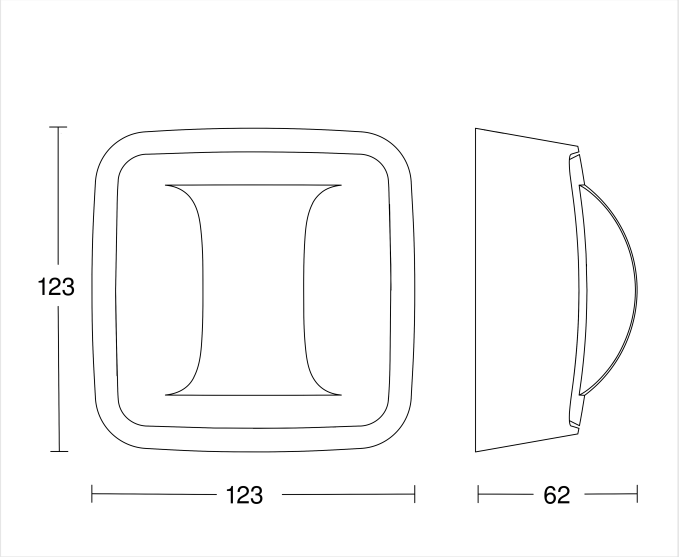

62 x 123 x 123 mm

HAUTEUR DE MONTAGE

2,0 – 4,0 m BEREICH	2,8 m OPTIMAL

Hallway KNX - En saillie

DÉTECTEUR DE PRÉSENCE

EAN 4007841064488
E-Nr. 535937420

Accessoires

	RÉFÉRENCE	DÉSIGNATION	CATÉGORIE
	4007841056346	**Multisensor Air KNX**	Multi capteur
	4007841056353	**Multisensor True Presence KNX weiss**	Multi capteur
	4007841056339	**True Presence KNX - Unterputz weiss**	Détecteur de présence

INFORMATIONS DE COMMANDE

Art.-Nr.	4007841064488
EAN	4007841064488
N° E	535937420
Typ	**Hallway KNX - En saillie**

neva lux

nevalux AG
Neugrütstrasse 2
8610 Uster
+41 44 508 78 78
info@nevalux.swiss