XLED PRO 240 S bl. neutre blanc

PROJECTEUR LED À DÉTECTION

EAN 4007841068370
E-Nr. 941502199

- Système LED STEINEL inclus
- Système de refroidissement en HCMC
- Plastique résistant aux UV
- Indice de rendu des couleurs IRC ≥ 80
- Support mural d'angle en option
- Mise en réseau possible par câble (max. 10 projecteurs)

steinel

161 x 180 x 223 mm



XLED PRO 240 S bl. neutre blanc

PROJECTEUR LED À DÉTECTION

EAN **4007841068370**
E-Nr. **941502199**

Caractéristiques techniques

DIMENSIONS

Dimensions L × l × H	**161 x 180 x 223 mm**

ÉLECTRICITÉ

Raccordement secteur	**230 V / 50 – 60 Hz**
Puissance	**19,3 W**

TECHNOLOGIE DE DÉTECTION

Hauteur de montage max.	**6,00 m**
Technologie de capteur	**infrarouge passif**
Avec détecteur de mouvement	**Oui**
Angle d'ouverture	**180 °**
Protection anti-contournement	**Oui**
Occultation par segments	**Oui**
Évolutivité électronique	**Non**
Évolutivité mécanique	**Non**
Portée radiale	**r = 3 m (19 m²)**
Portée tangentielle	**r = 12 m (302 m²)**
Hauteur de montage	**1,8 – 6,0 m**
Hauteur de montage optimale	**2,0 m**

CONNECTIVITÉ

Mise en réseau	**Oui**
Nombre d'unités en réseau	**max. 10 projecteurs**
Mise en réseau via	**Câble**

TECHNIQUE D'ÉCLAIRAGE

Flux lumineux mesuré 360°	**2124 lm**
Température de couleur	**4000 K**
Écart chromatique LED	**SDCM3**
Avec ampoule	**Oui, système d'éclairage LED STEINEL**
Ampoule	**LED non interchangeable**
Culot	**sans**
Système de refroidissement LED	**HCMC (High Conductive Magnesium Composite)**
Démarrage progressif	**Non**
Éclairage permanent	**commutable**

DURÉE DE VIE

Durée de vie LED L70B50 25°C	**> 60000 h**

RÉGLAGES

Interrupteur crépusculaire	**Oui**
Réglage crépusculaire	**2 – 2000 lx**
Réglage du temps	**10 s – 15 min**
Fonction lumière de base	**Non**
Lumière principale réglable	**Non**
Réglages via	**Potentiomètres**
Réglage crépusculaire Teach	**Non**

BOÎTIER ET MATÉRIAU

Résistance aux chocs	**IK03**
Indice de protection	**IP44**
Classe de protection	**II**
Température ambiante	**-20...+40 °C**
Matériau du boîtier	**HCMC**
Matériau du cache	**Matière plastique opale**
Matériau de couverture (étendue de la livraison)	**Clips de couverture**
Lieu de montage	**angle, mur**
Lieu d'application	**Extérieur**
Type de montage	**En saillie**
Application pièce	**Cour et allée, extérieur, terrasse / balcon, tout autour du bâtiment**
Couleur	**blanc**

CONTENU DE LA LIVRAISON ET GARANTIE

Garantie fabricant	**5 ans**
Support mural d'angle inclus	**Non**

CERTIFICATS ET EPREL

Catégorie EPREL	**Source de lumière**

XLED PRO 240 S bl. neutre blanc

PROJECTEUR LED À DÉTECTION

EAN **4007841068370**
E-Nr. **941502199**

Illustrations

PLANS TECHNIQUES

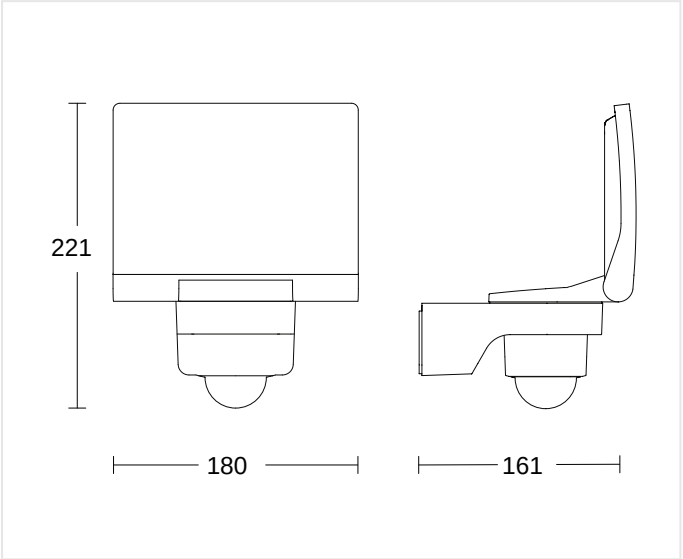

161 x 180 x 223 mm

HAUTEUR DE MONTAGE

1,8 – 6,0 m	2,0 m	6,00 m
BEREICH	OPTIMAL	MAX

XLED PRO 240 S bl. neutre blanc

PROJECTEUR LED À DÉTECTION

EAN **4007841068370**
E-Nr. **941502199**

Schémas de câblage

SCHÉMA 1

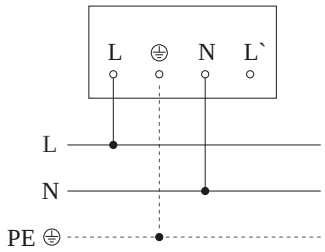

Schéma du circuit principal

SCHÉMA 2

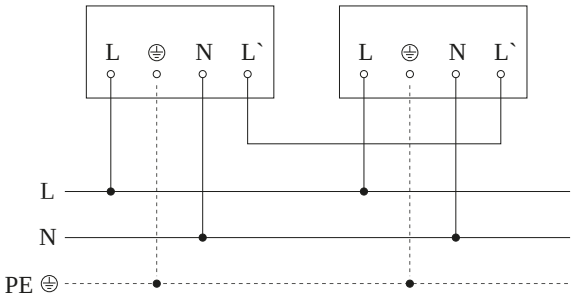

Schéma du circuit d´interconnexion maître/maître

XLED PRO 240 S bl. neutre blanc

PROJECTEUR LED À DÉTECTION

EAN **4007841068370**
E-Nr. **941502199**

Accessoires

INFORMATIONS DE COMMANDE

Art.-Nr.	4007841068370
EAN	4007841068370
N° E	941502199
Typ	**XLED PRO 240 S bl. neutre blanc**

nevalux AG
Neugrütstrasse 2
8610 Uster
+41 44 508 78 78
info@nevalux.swiss