Multisensor Aerosol KNX

MULTISENSOR

EAN 4007841079192
E-Nr. 535932708

- UV-beständiger Kunststoff

steinel

33 x 123 x 123 mm



Multisensor Aerosol KNX

MULTISENSOR

EAN 4007841079192
E-Nr. 535932708

Technische Daten

IDENTIFIKATION

Ausführung	Sonstige

ABMESSUNGEN

Abmessungen L × B × H	33 x 123 x 123 mm

ELEKTRIK

Netzanschluss	21 – 30 V
Eigenverbrauch	0,5 W
Versorgungsspannung Detail	KNX-Bus

SENSORIK

Sensortechnologie	Multisensor
Mit Bewegungsmelder	Nein
Optimale Montagehöhe	2,8 m

VERNETZUNG

Vernetzung	Ja
KNX-Funktionen	Infektionsrisiko\nVerbrauchte Luft\nBehaglichkeit\nCO2\nHelligkeitswert\nHLK-Ausgang\nLogikgatter\nLuftdruck\nLuftfeuchte-Ausgang\nTag-/Nachtfunktion\nTaupunkt\nTemperatur-Ausgang\nVOC
Mit Busankopplung	Ja
Vernetzung via	KNX-Bus

LICHTTECHNIK

Dauerlicht	schaltbar
Konstantlichtregelung	Nein

EINSTELLUNGEN

Dämmerungsschalter	Ja
Dämmerungseinstellung	2 – 1000 lx
Einstellungen via	ETS-Software, App, Bluetooth
Mit Fernbedienung	Nein
Dämmerungseinstellung Teach	Ja

GEHÄUSE & MATERIAL

Schutzart	IP20
Umgebungstemperatur	0...+40 °C
Montageort	Decke
Anwendung Ort	Innenbereich
Montageart	Unterputz
Werkstoff	Kunststoff
Anwendung Raum	Aufenthaltsraum, Dienstzimmer, Einzelbüro, Hörsaal, Innenbereich, Klassenzimmer, Konferenzraum / Besprechungsraum, Teeküche
Farbe	Weiss
Farbe RAL	9003

LIEFERUMFANG & GARANTIE

Herstellergarantie	5 Jahre
Inkl. Eckwandhalter	Nein

Multisensor Aerosol KNX

MULTISENSOR

EAN 4007841079192
E-Nr. 535932708

Illustrationen

TECHNISCHE ZEICHNUNGEN

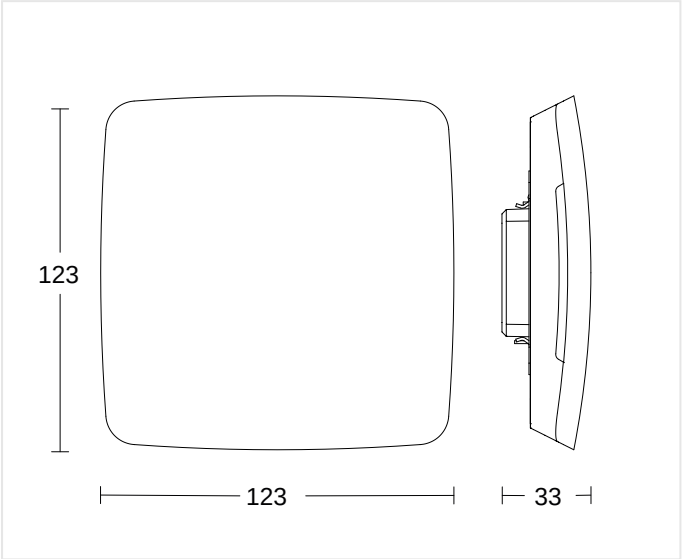

33 x 123 x 123 mm

MONTAGEHÖHE

2,8 m

OPTIMAL

Multisensor Aerosol KNX

MULTISENSOR

EAN 4007841079192
E-Nr. 535932708

Zubehör

	ARTIKELNUMMER	BEZEICHNUNG	KATEGORIE
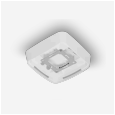	4007841063870	**Aufputz Adapter Multisensor weiss**	Zubehör

BESTELLANGABEN

Art.-Nr.	4007841079192
EAN	4007841079192
E-Nummer	535932708
Typ	**Multisensor Aerosol KNX**

nevalux AG
Neugrütstrasse 2
8610 Uster
+41 44 508 78 78
info@nevalux.swiss