Multisensor Aerosol KNX

MULTI CAPTEUR

EAN 4007841079192
E-Nr. 535932708

- Plastique résistant aux UV

33 x 123 x 123 mm



Multisensor Aerosol KNX

MULTI CAPTEUR

EAN 4007841079192
E-Nr. 535932708

Caractéristiques techniques

IDENTIFICATION

Modèle	autre

DIMENSIONS

Dimensions L × l × H	33 x 123 x 123 mm

ÉLECTRICITÉ

Raccordement secteur	21 – 30 V
Consommation propre	0,5 W
Détail tension d'alimentation	Bus KNX

TECHNOLOGIE DE DÉTECTION

Technologie de capteur	Détecteur multiple
Avec détecteur de mouvement	Non
Hauteur de montage optimale	2,8 m

CONNECTIVITÉ

Mise en réseau	Oui
Fonctions KNX	Risque d'infection\nAir vicié\nConfort\nCO2\nValeur de luminosité\nSortie CVC\nFonction logique\nPression d\'air\nSortie humidité de l\'air\nFonction diurne / nocturne\nPoint de rosée\nSortie température\nCOV
Avec coupleur de bus	Oui
Mise en réseau via	Bus KNX

TECHNIQUE D'ÉCLAIRAGE

Éclairage permanent	commutable
Régulation de l'éclairage constant	Non

RÉGLAGES

Interrupteur crépusculaire	Oui
Réglage crépusculaire	2 – 1000 lx
Réglages via	Logiciel ETS, Application, Bluetooth
Avec télécommande	Non
Réglage crépusculaire Teach	Oui

BOÎTIER ET MATÉRIAU

Indice de protection	IP20
Température ambiante	0...+40 °C
Lieu de montage	plafond
Lieu d'application	Intérieur
Type de montage	Montage encastré
Matériau	Plastique
Application pièce	Intérieur, bureau individuel, kitchenette, salle commune, salle de classe, salle de conférences / salle de réunion, salle de cours, salle du personnel soignant
Couleur	blanc
Couleur RAL	9003

CONTENU DE LA LIVRAISON ET GARANTIE

Garantie fabricant	5 ans
Support mural d'angle inclus	Non

Multisensor Aerosol KNX

MULTI CAPTEUR

EAN **4007841079192**
E-Nr. **535932708**

Illustrations

PLANS TECHNIQUES

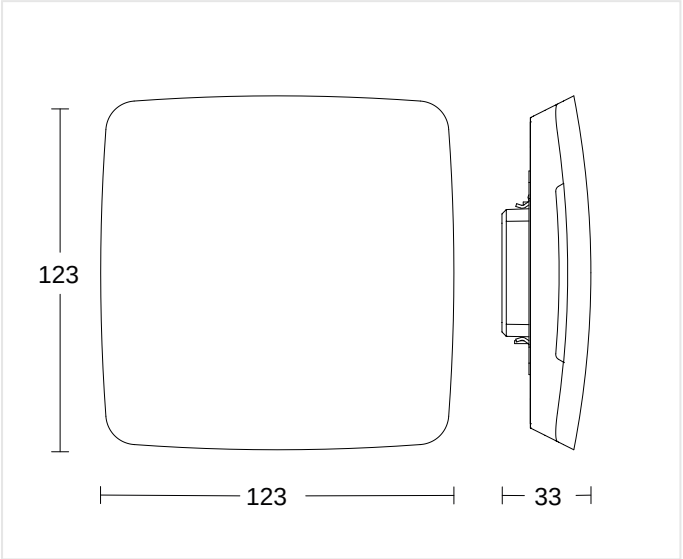

33 x 123 x 123 mm

HAUTEUR DE MONTAGE

2,8 m

OPTIMAL

Multisensor Aerosol KNX

MULTI CAPTEUR

EAN 4007841079192
E-Nr. 535932708

Accessoires

	RÉFÉRENCE	DÉSIGNATION	CATÉGORIE
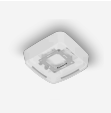	4007841063870	**Aufputz Adapter Multisensor weiss**	Accessoires

INFORMATIONS DE COMMANDE

Art.-Nr.	4007841079192
EAN	4007841079192
N° E	535932708
Typ	**Multisensor Aerosol KNX**

nevalux AG
Neugrütstrasse 2
8610 Uster
+41 44 508 78 78
info@nevalux.swiss