Multisensor Aerosol KNX

MULTISENSORE

EAN 4007841079192
E-Nr. 535932708

- Plastica resistente ai raggi ultravioletti

steinel

33 x 123 x 123 mm



Multisensor Aerosol KNX

MULTISENSORE

EAN 4007841079192
E-Nr. 535932708

Dati tecnici

IDENTIFICAZIONE

Versione	altro

DIMENSIONI

Dimensioni L × P × A	33 x 123 x 123 mm

ELETTRICO

Allacciamento alla rete	21 – 30 V
Autoconsumo	0,5 W
Dettaglio tensione di alimentazione	KNX-bus

TECNOLOGIA DEI SENSORI

Tecnologia del sensore	Multisensore
Con sensore di movimento	No
Altezza di montaggio ottimale	2,8 m

CONNETTIVITÀ

Collegamento in rete	Sì
Funzioni KNX	Rischio di infezione\nAria stantia\nComodità\nCO2\nLivello di luminosità\nUscita HVAC\nPorta logica\nPressione dell\'aria\nUscita umidità dell\'aria\nFunzione giorno / funzione notte\nPunto di rugiada\nUscita temperatura\nComposti organici volatili
Con accoppiatore bus	Sì
Collegamento in rete tramite	bus KNX

TECNICA DELL'ILLUMINAZIONE

Luce permanente	commutabile
Regolazione luce costante	No

IMPOSTAZIONI

Interruttore crepuscolare	Sì
Regolazione crepuscolare	2 – 1000 lx
Impostazioni tramite	Software ETS, App, Bluetooth
Con telecomando	No
Regolazione crepuscolare Teach	Sì

ALLOGGIAMENTO E MATERIALE

Grado di protezione	IP20
Temperatura ambiente	0...+40 °C
Luogo di montaggio	soffitto
Luogo di applicazione	Interni
Tipo di montaggio	Da incasso
Materiale	Plastica
Applicazione ambiente	Interni, aree di soggiorno, auditorium, aula, camere di servizio, cucinette, sala conferenze / sale riunioni, ufficio singolo
Colore	bianco
Colore RAL	9003

CONTENUTO DELLA FORNITURA E GARANZIA

Garanzia del produttore	5 anni
Supporto angolare incluso	No

Multisensor Aerosol KNX

MULTISENSORE

EAN **4007841079192**
E-Nr. **535932708**

Illustrazioni

DISEGNI TECNICI

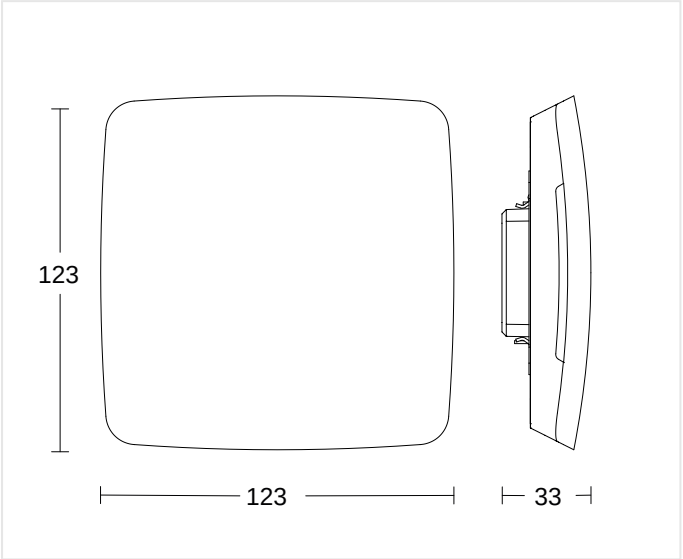

33 x 123 x 123 mm

ALTEZZA DI MONTAGGIO

2,8 m

OPTIMAL

Multisensor Aerosol KNX

MULTISENSORE

EAN 4007841079192
E-Nr. 535932708

Accessori

	CODICE ARTICOLO	DENOMINAZIONE	CATEGORIA
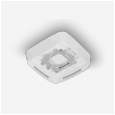	4007841063870	**Aufputz Adapter Multisensor weiss**	Accessori

DATI PER L'ORDINE

Art.-Nr.	4007841079192
EAN	4007841079192
N. E	535932708
Typ	**Multisensor Aerosol KNX**

neva lux

nevalux AG
Neugrütstrasse 2
8610 Uster
+41 44 508 78 78
info@nevalux.swiss