RS PRO 5150 C ohne Bewegungsmelder

INNENLEUCHTE OHNE SENSOR

EAN **4007841058722**
E-Nr. **941375589**

- Inklusive STEINEL LED-System
- Vernetzbar und Einstellbar via Bluetooth
- Schlagfestes Material IK 07
- Optionale Grundhelligkeit 0 - 100 %
- Einstellbares Hauptlicht (0 - 100 %)
- Verschiebbare Halter für einfache Montage

steinel

1500 x 87 x 58 mm



RS PRO 5150 C ohne Bewegungsmelder

INNENLEUCHTE OHNE SENSOR

EAN **4007841058722**
E-Nr. **941375589**

Technische Daten

IDENTIFIKATION

Art des Zubehörs	**Sonstige**

ABMESSUNGEN

Abmessungen L × B × H	**1500 x 87 x 58 mm**

ELEKTRIK

Netzanschluss	**230 V / 50 – 60 Hz**
Leistung	**42 W**
Eigenverbrauch	**0,45 W**

SENSORIK

Mit Bewegungsmelder	**Nein**

VERNETZUNG

Vernetzung	**Ja**
Vernetzung via	**Bluetooth Mesh**

LICHTTECHNIK

Gemessener Lichtstrom 360°	**5940 lm**
Farbtemperatur	**4000 K**
Leuchtmittel	**LED nicht austauschbar**

LEBENSDAUER

Lebensdauer LED max. °C	**60000 h**
Lebensdauer LED L70B50 25°C	**> 60000 h**
Lichtstromrückgang nach LM80	**L80B10**

EINSTELLUNGEN

Dämmerungseinstellung	**2 – 2000 lx**
Zeiteinstellung	**5 s – 60 min**
Grundlichtfunktion	**Ja**
Grundlichtfunktion Zeit	**1-60 Min.**
Hauptlicht einstellbar	**0 - 100 %**
Funktionen	**Verschlüsselte KommunikationNachbargruppenfunktionFreie Auswahl des Lichtwertes in einer LeuchtengruppeEinstellbare Fade Time beim Ein- und AusschaltenAnbindung an Zentralbatteriesysteme**
Grundlichtfunktion in Prozent	**0 – 100 %**
Grundlichtfunktion Prozent von	**0 %**

GEHÄUSE & MATERIAL

Schlagfestigkeit	**IK07**
Schutzart	**IP65**
Schutzklasse	**II**
Umgebungstemperatur	**-20...+40 °C**
Werkstoff des Gehäuses	**Kunststoff**
Werkstoff der Abdeckung	**Kunststoff strukturiert**
Montageort	**Decke, Wand**
Werkstoff	**Kunststoff**
Farbe	**Grau**

LIEFERUMFANG & GARANTIE

Herstellergarantie	**5 Jahre**

ZERTIFIKATE & EPREL

Ausweise/Zertifikate	**DEKRA**
EPREL-Kategorie	**Umgebenes Produkt mit integrierter Lichtquelle**

RS PRO 5150 C ohne Bewegungsmelder

INNENLEUCHTE OHNE SENSOR

EAN **4007841058722**
E-Nr. **941375589**

Illustrationen

TECHNISCHE ZEICHNUNGEN

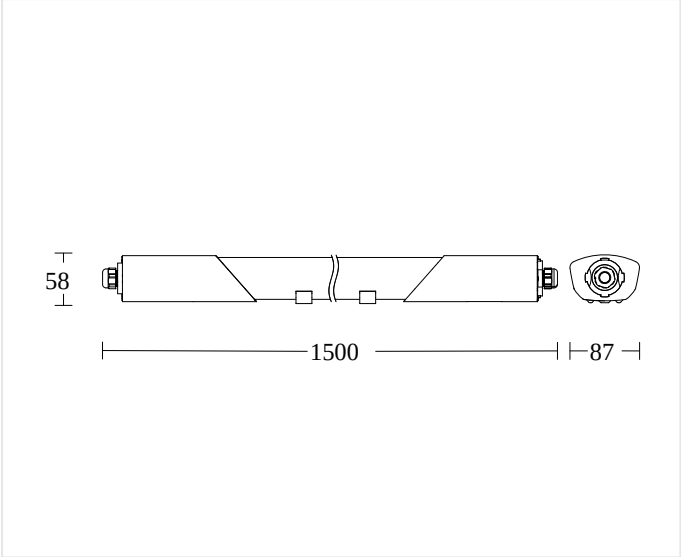

1500 x 87 x 58 mm

RS PRO 5150 C ohne Bewegungsmelder

INNENLEUCHTE OHNE SENSOR

EAN **4007841058722**
E-Nr. **941375589**

Schaltbilder

SCHALTPLAN 1

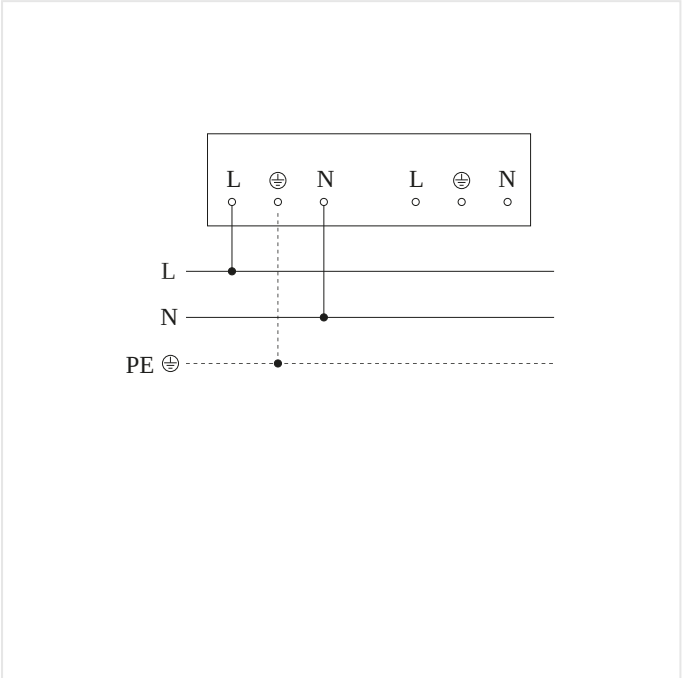

RS PRO 5150 C ohne Bewegungsmelder

INNENLEUCHTE OHNE SENSOR

EAN **4007841058722**
E-Nr. **941375589**

Zubehör

BESTELLANGABEN

Art.-Nr.	4007841058722
EAN	4007841058722
E-Nummer	941375589
Typ	**RS PRO 5150 C ohne Bewegungsmelder**

nevalux AG
Neugrütstrasse 2
8610 Uster
+41 44 508 78 78
info@nevalux.swiss