RS PRO 5100 C sans détecteur de mouvement

LUMINAIRE INTÉRIEURE LED SANS DÉTECTEUR

EAN **4007841079178**
E-Nr. **941336979**

- Système LED STEINEL inclus
- Mise en réseau et réglage possibles via Bluetooth
- Matériau résistant aux chocs IK 07
- Balisage de 0 à 100 % par réglage
- Éclairage principal réglable (0 – 100 %)
- Support mobile pour un montage facile

steinel

1370 x 87 x 58 mm



RS PRO 5100 C sans détecteur de mouvement

LUMINAIRE INTÉRIEURE LED SANS DÉTECTEUR

EAN **4007841079178**
E-Nr. **941336979**

Caractéristiques techniques

DIMENSIONS

Dimensions L × l × H	**1370 x 87 x 58 mm**

ÉLECTRICITÉ

Raccordement secteur	**230 V / 50 – 60 Hz**
Puissance	**31 W**
Consommation propre	**0,45 W**

TECHNOLOGIE DE DÉTECTION

Avec détecteur de mouvement	**Non**
Évolutivité électronique	**Oui**

CONNECTIVITÉ

Mise en réseau via	**Bluetooth Mesh**

TECHNIQUE D'ÉCLAIRAGE

Flux lumineux mesuré 360°	**4250 lm**
Température de couleur	**4000 K**
Ampoule	**LED non interchangeable**
Système de refroidissement LED	**Contrôle thermique passif**

DURÉE DE VIE

Durée de vie LED max. °C	**60000 h**
Durée de vie LED L70B50 25°C	**> 60000 h**
Diminution du flux lumineux selon LM80	**L80B10**

RÉGLAGES

Fonction lumière de base	**Oui**
Durée fonction lumière de base	**1-60 min**
Lumière principale réglable	**0 - 100 %**

BOÎTIER ET MATÉRIAU

Résistance aux chocs	**IK07**
Indice de protection	**IP65**
Classe de protection	**II**
Température ambiante	**-20...+40 °C**
Matériau du boîtier	**Matière plastique**
Matériau du cache	**Plastique structuré**
Lieu de montage	**mur, plafond**
Couleur	**gris**

CONTENU DE LA LIVRAISON ET GARANTIE

Garantie fabricant	**5 ans**

CERTIFICATS ET EPREL

Certificats	**DEKRA**
Catégorie EPREL	**Produit entouré d'une source lumineuse intégrée**

RS PRO 5100 C sans détecteur de mouvement

LUMINAIRE INTÉRIEURE LED SANS DÉTECTEUR

EAN **4007841079178**
E-Nr. **941336979**

Illustrations

PLANS TECHNIQUES

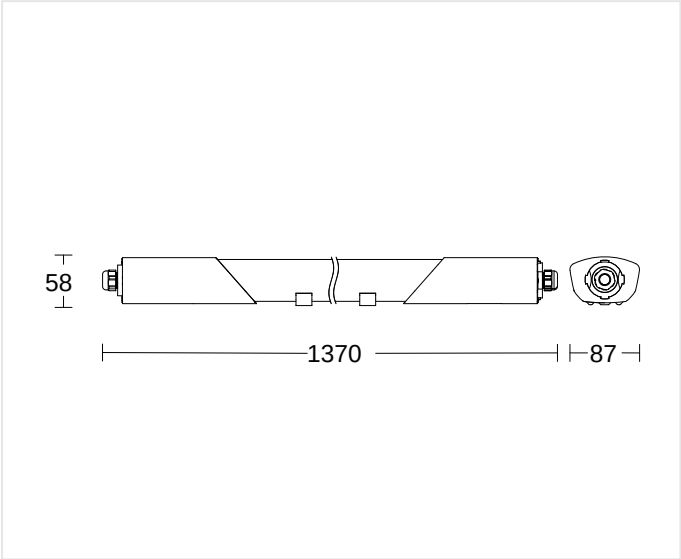

1370 x 87 x 58 mm

RS PRO 5100 C sans détecteur de mouvement

LUMINAIRE INTÉRIEURE LED SANS DÉTECTEUR

EAN **4007841079178**
E-Nr. **941336979**

Schémas de câblage

SCHÉMA 1

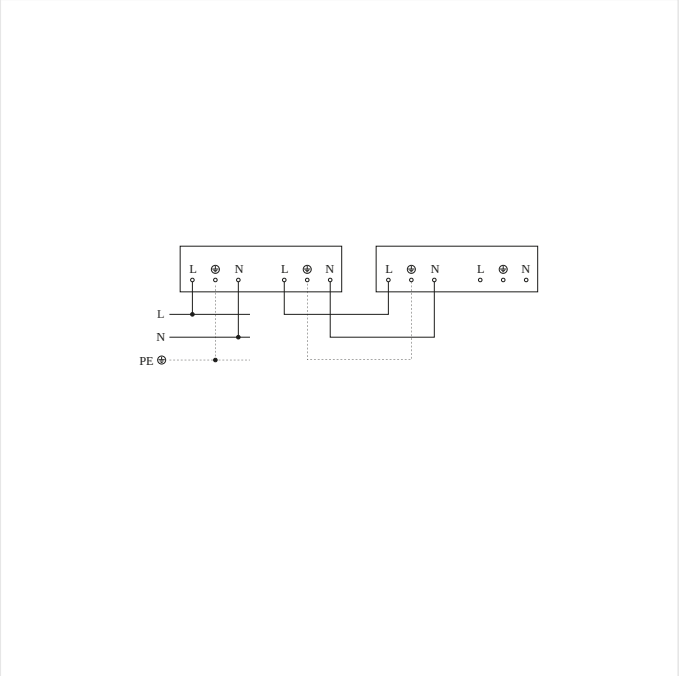

Schéma du circuit d´interconnexion maître/esclave

RS PRO 5100 C sans détecteur de mouvement

LUMINAIRE INTÉRIEURE LED SANS DÉTECTEUR

EAN **4007841079178**
E-Nr. **941336979**

Accessoires

INFORMATIONS DE COMMANDE

Art.-Nr.	4007841079178
EAN	4007841079178
N° E	941336979
Typ	**RS PRO 5100 C sans détecteur de mouvement**

nevalux AG
Neugrütstrasse 2
8610 Uster
+41 44 508 78 78
info@nevalux.swiss