L 840 SC schwarz

SENSOR-LED-AUSSENLEUCHTE

EAN 4007841085704

- Intelligenter Soft-Lichtstart
- Optionale Grundhelligkeit 0 - 100 %
- Dauerlicht individuell schaltbar (optional)
- UV-beständiges Material

steinel

134 x 110 x 110 mm



L 840 SC schwarz

SENSOR-LED-AUSSENLEUCHTE

EAN **4007841085704**

Technische Daten

ABMESSUNGEN

Abmessungen L × B × H	**134 x 110 x 110 mm**

ELEKTRIK

Netzanschluss	**230 V / 50 – 60 Hz**
Leistung	**9,1 W**

SENSORIK

Montagehöhe max.	**2,50 m**
Sensortechnologie	**iHF (Intelligente Hochfrequenz-Technik)**
Mit Bewegungsmelder	**Ja**
Öffnungswinkel	**160 °**
Segmentweise Ausblendung	**Ja**
Elektronische Skalierbarkeit	**Ja**
Mechanische Skalierbarkeit	**Ja**
Reichweite Detail	**Einstellbarer Erfassungsbereich auf 2 Achsen**
Reichweite radial	**r = 5 m (35 m²)**
Reichweite tangential	**r = 5 m (35 m²)**
Montagehöhe	**1,8 – 2,5 m**
Optimale Montagehöhe	**2,0 m**

VERNETZUNG

Vernetzung	**Ja**
Slave-Betrieb einstellbar	**Ja**
Vernetzung via	**Bluetooth Mesh**

LICHTTECHNIK

Effizienz	**35 lm/W**
Farbtemperatur	**3000 K**
Farbwiedergabeindex	**80 - 89**
Mit Leuchtmittel	**Ja, STEINEL LED-System**
Leuchtmittel	**LED nicht austauschbar**
Sockel	**Ohne**
LED-Kühlsystem	**Passive Thermo Control**
Softlichtstart	**Ja**
Dauerlicht	**schaltbar**
Lichtaustritt	**Up - Down**

LEBENSDAUER

Lebensdauer LED max. °C	**50000 h**
Lebensdauer LED L70B50 25°C	**> 60000 h**

EINSTELLUNGEN

Dämmerungsschalter	**Ja**
Dämmerungseinstellung	**2 – 2000 lx**
Zeiteinstellung	**5 s – 60 min**
Grundlichtfunktion	**Ja**
Grundlichtfunktion Zeit	**10 Sek. - 60 Min.**
Hauptlicht einstellbar	**0 - 100 %**
Funktionen	**Bewegungssensor, Aufruf von programmierten Lichtszenen, Nachtsparmodus, Lichtszene**
Einstellungen via	**App, Smartphone, Tablet, Bluetooth**
Mit Fernbedienung	**Nein**
Dämmerungseinstellung Teach	**Ja**
Grundlichtfunktion in Prozent	**0 – 100 %**
Grundlichtfunktion Prozent von	**0 %**

GEHÄUSE & MATERIAL

Schlagfestigkeit	**IK03**
Schutzart	**IP44**
Schutzklasse	**II**
Umgebungstemperatur	**-20...+40 °C**
Werkstoff des Gehäuses	**Kunststoff**
Werkstoff der Abdeckung	**Kunststoff opal**
Montageort	**Wand**
Anwendung Ort	**Aussenbereich**
Montageart	**Aufputzmontage**
Anwendung Raum	**Aussenbereich, Garten, Hauseingang, Hof & Einfahrt, Rund ums Haus, Terrasse / Balkon**
Farbe	**Schwarz**

LIEFERUMFANG & GARANTIE

Herstellergarantie	**3 Jahre**
Inkl. Hausnummernbogen	**Nein**

ZERTIFIKATE & EPREL

EPREL-Kategorie	**Umgebenes Produkt mit integrierter Lichtquelle**

L 840 SC schwarz

SENSOR-LED-AUSSENLEUCHTE

EAN 4007841085704

Illustrationen

TECHNISCHE ZEICHNUNGEN

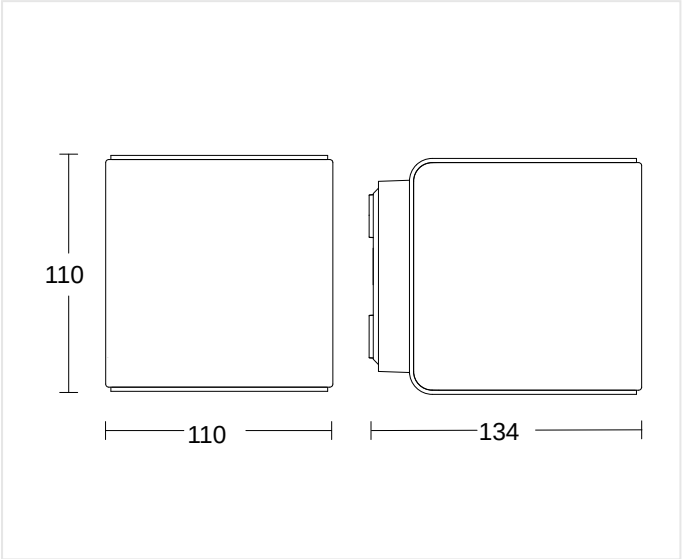

134 x 110 x 110 mm

MONTAGEHÖHE

1,8 – 2,5 m	2,0 m	2,50 m
BEREICH	OPTIMAL	MAX

L 840 SC schwarz

SENSOR-LED-AUSSENLEUCHTE

EAN 4007841085704

Schaltbilder

SCHALTPLAN 1

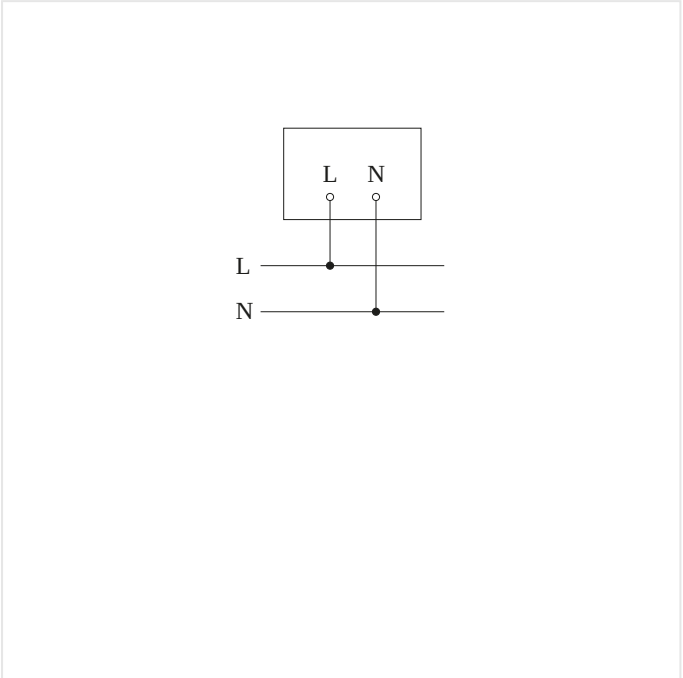

Schaltplan Master-Slave Vernetzung

SCHALTPLAN 2

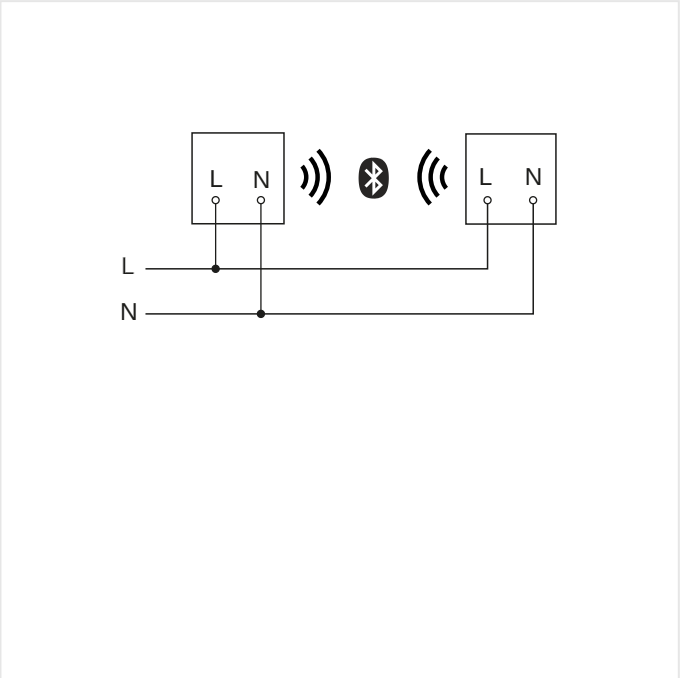

Schaltplan Master-Master Vernetzung

L 840 SC schwarz

SENSOR-LED-AUSSENLEUCHTE

EAN **4007841085704**

Zubehör

	ARTIKELNUMMER	BEZEICHNUNG	KATEGORIE
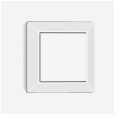	4007841088620	**Funkschalter TapDuo C**	Systemkomponenten

BESTELLANGABEN

Art.-Nr.	4007841085704
EAN	4007841085704
Typ	**L 840 SC schwarz**

nevalux AG
Neugrütstrasse 2
8610 Uster
+41 44 508 78 78
info@nevalux.swiss