IS 140-2 bianco

SENSORE DI MOVIMENTO

EAN 4007841608910
E-Nr. 535960000

- Rilevatore di movimento a infrarossi con angolo di rilevamento di 140° e raggio di rilevamento fino a 14 m
- Per il montaggio a parete o ad angolo (con staffa a parete ad angolo opzionale) all'interno e all'esterno (IP 54), ideale per il rilevamento mirato in casa
- Realizzato in plastica resistente ai raggi UV per una lunga durata di vita
- Il sensore può essere orientato orizzontalmente di 180° e verticalmente di 90°, inclusi i pannelli di copertura, per una regolazione precisa del campo di rilevamento
- Regolazione continua del tempo (8 sec. - 35 min.) e della luminosità di accensione (2-2000 lux)
- Commuta in modo affidabile qualsiasi sorgente luminosa con un carico di commutazione totale di max. 1000 W (sorgenti luminose a LED max. 250 W / 50 pz.)
- Accessori di montaggio inclusi - Confezione senza plastica

steinel

99 x 86 x 82 mm



IS 140-2 bianco

SENSORE DI MOVIMENTO

EAN **4007841608910**
E-Nr. **535960000**

Dati tecnici

IDENTIFICAZIONE

Versione	**Rilevatori di movimento**

DIMENSIONI

Dimensioni L × P × A	**99 x 86 x 82 mm**

ELETTRICO

Allacciamento alla rete	**230 V / 50 – 60 Hz**
Potenza	**1000 W**
Uscita di commutazione 1 ohmica	**1000 W**
Lampade fluorescenti reattore elettronico	**250 W**
Lampade fluorescenti non compensate	**500 VA**
Lampade fluorescenti compensate in serie	**500 VA**
Lampade fluorescenti compensate in parallelo	**500 VA**
Uscita di commutazione 1 lampade alogene a bassa tensione	**1000 VA**
Lampade LED < 2 W	**100 W**
Lampade LED > 2 W < 8 W	**125 W**
Lampade LED > 8 W	**250 W**
Carico capacitivo in µF	**88 µF**

TECNOLOGIA DEI SENSORI

Altezza di montaggio max.	**3,00 m**
Tecnologia del sensore	**Infrarossi passivi**
Angolo di rilevamento	**140 °**
Angolo di apertura	**40 °**
Protezione anti-intrusione	**Sì**
Mascheramento per segmenti	**Sì**
Scalabilità elettronica	**No**
Scalabilità meccanica	**No**
Portata radiale	**r = 3 m (11 m²)**
Portata tangenziale	**r = 14 m (239 m²)**
Zone di commutazione	**144 zone di commutazione**
Altezza di montaggio	**1,8 – 3,0 m**
Altezza di montaggio ottimale	**2,0 m**

CONNETTIVITÀ

Collegamento in rete	**Sì**
Tipo di collegamento in rete	**Master/Master**
Collegamento in rete tramite	**Cavo**

TECNICA DELL'ILLUMINAZIONE

Avvio luce dolce	**No**
Luce permanente	**commutabile**
Regolazione luce costante	**No**

IMPOSTAZIONI

Interruttore crepuscolare	**Sì**
Regolazione crepuscolare	**2 – 2000 lx**
Impostazione del tempo	**8 s – 35 min**
Funzione luce di base	**No**
Luce principale regolabile	**No**
Impostazioni tramite	**Potenziometri**
Con telecomando	**No**
Regolazione crepuscolare Teach	**No**

ALLOGGIAMENTO E MATERIALE

Grado di protezione	**IP54**
Classe di protezione	**II**
Temperatura ambiente	**-20…+50 °C**
Luogo di montaggio	**Parete, angolo**
Luogo di applicazione	**Esterno, Interni**
Tipo di montaggio	**A superficie**
Materiale	**Plastica**
Applicazione ambiente	**Cortili e passi carrai, Esterno, ingressi di abitazioni, perimetro della casa, terrazzi / balconi**
Colore	**bianco**
Colore RAL	**9010**

CONTENUTO DELLA FORNITURA E GARANZIA

Garanzia del produttore	**3 anni**
Supporto angolare incluso	**No**

IS 140-2 bianco

SENSORE DI MOVIMENTO

EAN **4007841608910**
E-Nr. **535960000**

Illustrazioni

DISEGNI TECNICI

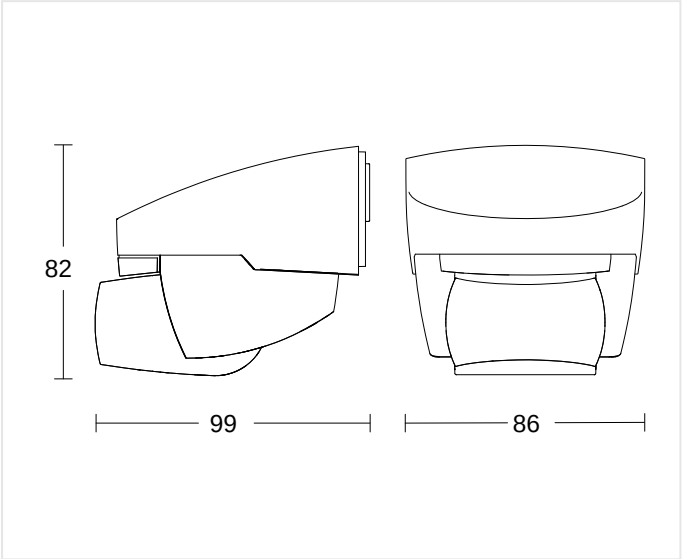

99 x 86 x 82 mm

ALTEZZA DI MONTAGGIO

1,8 – 3,0 m	2,0 m	3,00 m
BEREICH	OPTIMAL	MAX

IS 140-2 bianco

SENSORE DI MOVIMENTO

EAN **4007841608910**
E-Nr. **535960000**

Schemi elettrici

SCHEMA 1

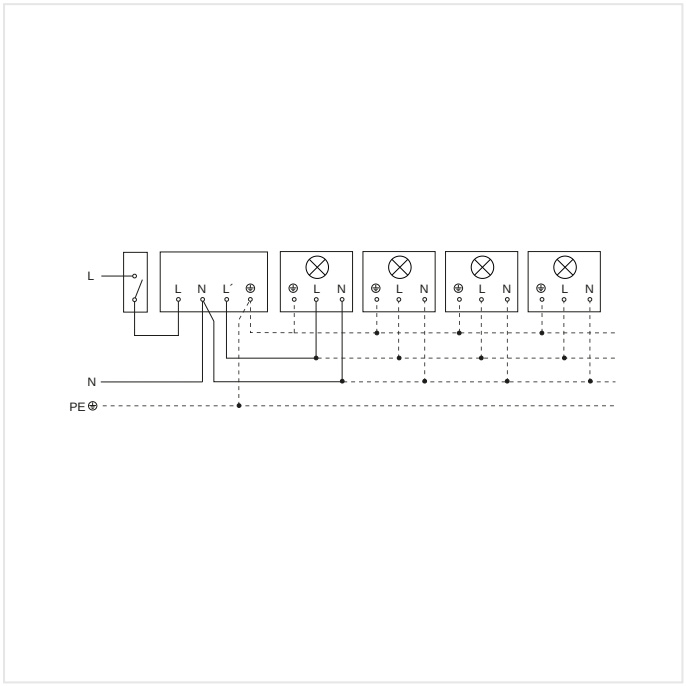

Lampada senza filo neutro

SCHEMA 2

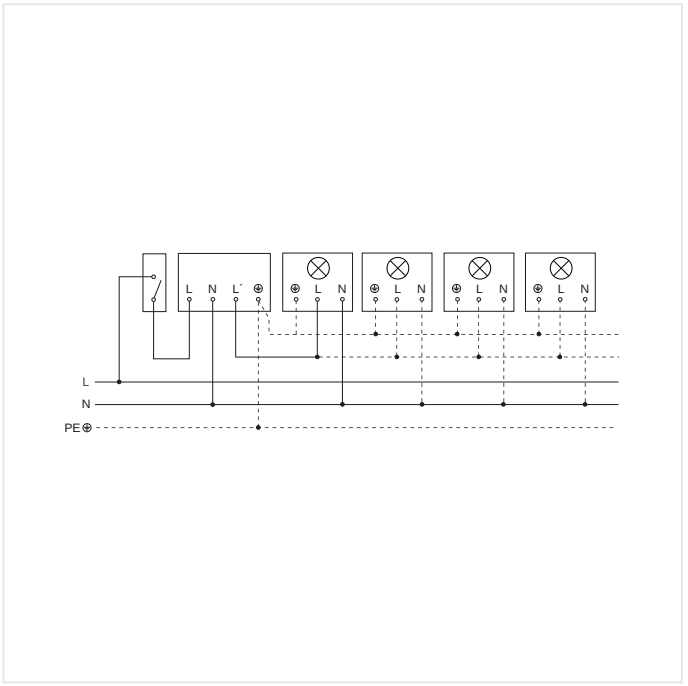

Lampada con presenza di filo neutro

IS 140-2 bianco

SENSORE DI MOVIMENTO

EAN 4007841608910
E-Nr. 535960000

Punti salienti



Plastica resistente ai raggi ultravioletti



Supporto angolare a parete opzionale

IS 140-2 bianco

SENSORE DI MOVIMENTO

EAN 4007841608910
E-Nr. 535960000

Accessori

	CODICE ARTICOLO	DENOMINAZIONE	CATEGORIA
	4007841631765	**Eckwandhalter 07 weiss**	Accessori
	4007841631864	**Eckwandhalter 07 (IS 140-2) schwarz**	Accessori

DATI PER L'ORDINE

Art.-Nr.	608910
EAN	4007841608910
N. E	535960000
Typ	**IS 140-2 bianco**

neva lux

nevalux AG
Neugrütstrasse 2
8610 Uster
+41 44 508 78 78
info@nevalux.swiss