IS 360-3 bianco

SENSORE DI MOVIMENTO

EAN 4007841006532
E-Nr. 535942700

- Rilevatore di movimento a infrarossi con angolo di rilevamento di 360° e raggio di rilevamento fino a Ø 24 m
- Per il montaggio a soffitto in ambienti interni ed esterni (IP 54), ideale per il monitoraggio di grandi aree coperte fino a 6 m di altezza
- Design sofisticato: lente del sensore nel colore della custodia, in plastica resistente ai raggi UV per una lunga durata
- 5 sensori pirometrici integrati per il rilevamento senza interruzioni, incl. pannelli di copertura per la regolazione esatta del campo di rilevamento
- Regolazione continua del tempo (5 sec. - 15 min.) e della luminosità di accensione (2-1000 lux)
- Commuta in modo affidabile qualsiasi sorgente luminosa con un carico di commutazione totale di max. 2000 W (sorgenti luminose a LED max. 400 W / 50 pz.)
- Accessori di montaggio inclusi - Confezione senza plastica

121 x 57 mm



IS 360-3 bianco

SENSORE DI MOVIMENTO

EAN **4007841006532**
E-Nr. **535942700**

Dati tecnici

IDENTIFICAZIONE

Versione	**Rilevatori di movimento**

DIMENSIONI

Dimensioni Ø × A	**121 x 57 mm**

ELETTRICO

Allacciamento alla rete	**230 V / 50 – 60 Hz**
Potenza	**2000 W**
Uscita di commutazione 1 ohmica	**2000 W**
Lampade fluorescenti reattore elettronico	**400 W**
Lampade fluorescenti non compensate	**500 VA**
Lampade fluorescenti compensate in serie	**900 VA**
Lampade fluorescenti compensate in parallelo	**400 VA**
Uscita di commutazione 1 lampade alogene a bassa tensione	**2000 VA**
Lampade LED < 2 W	**100 W**
Lampade LED > 2 W < 8 W	**200 W**
Lampade LED > 8 W	**400 W**
Carico capacitivo in µF	**176 µF**

TECNOLOGIA DEI SENSORI

Altezza di montaggio max.	**6,00 m**
Tecnologia del sensore	**Infrarossi passivi**
Angolo di rilevamento	**360 °**
Angolo di apertura	**90 °**
Protezione anti-intrusione	**Sì**
Mascheramento per segmenti	**Sì**
Scalabilità elettronica	**No**
Scalabilità meccanica	**No**
Portata radiale	**Ø 6 m (28 m²)**
Portata tangenziale	**Ø 24 m (452 m²)**
Zone di commutazione	**972 zone di commutazione**
Altezza di montaggio	**2,5 – 6,0 m**
Altezza di montaggio ottimale	**2,8 m**

CONNETTIVITÀ

Collegamento in rete	**Sì**
Tipo di collegamento in rete	**Master/Master**
Collegamento in rete tramite	**Cavo**

TECNICA DELL'ILLUMINAZIONE

Avvio luce dolce	**No**
Luce permanente	**commutabile, 4 ore**
Regolazione luce costante	**No**

IMPOSTAZIONI

Interruttore crepuscolare	**Sì**
Regolazione crepuscolare	**2 – 1000 lx**
Impostazione del tempo	**5 s – 15 min**
Funzione luce di base	**No**
Luce principale regolabile	**No**
Impostazioni tramite	**Potenziometri**
Con telecomando	**No**
Regolazione crepuscolare Teach	**No**

ALLOGGIAMENTO E MATERIALE

Grado di protezione	**IP54**
Classe di protezione	**II**
Temperatura ambiente	**-20...+50 °C**
Luogo di montaggio	**soffitto**
Luogo di applicazione	**Esterno, Interni**
Tipo di montaggio	**A superficie**
Materiale	**Plastica**
Applicazione ambiente	**Esterno, Interni, perimetro della casa**
Colore	**bianco**
Colore RAL	**9010**

CONTENUTO DELLA FORNITURA E GARANZIA

Garanzia del produttore	**3 anni**
Supporto angolare incluso	**No**

IS 360-3 bianco

SENSORE DI MOVIMENTO

EAN **4007841006532**
E-Nr. **535942700**

Illustrazioni

DISEGNI TECNICI

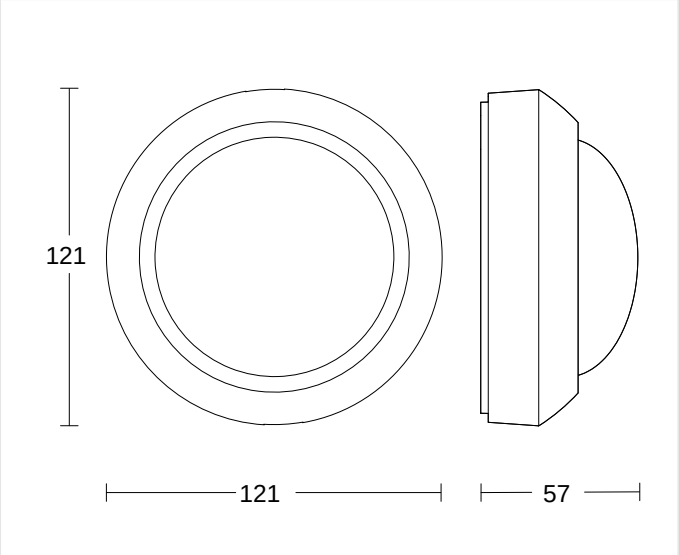

121 x 57 mm

ALTEZZA DI MONTAGGIO

2,5 – 6,0 m	2,8 m	6,00 m
BEREICH	OPTIMAL	MAX

IS 360-3 bianco

SENSORE DI MOVIMENTO

EAN **4007841006532**
E-Nr. **535942700**

Schemi elettrici

SCHEMA 1

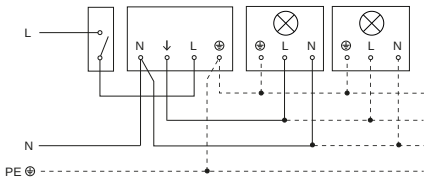

Lampada senza filo neutro

SCHEMA 2

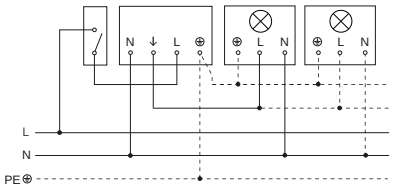

Lampada con presenza di filo neutro

IS 360-3 bianco

SENSORE DI MOVIMENTO

EAN 4007841006532
E-Nr. 535942700

Punti salienti



Plastica resistente ai raggi ultravioletti

IS 360-3 bianco

SENSORE DI MOVIMENTO

EAN **4007841006532**
E-Nr. **535942700**

Accessori

DATI PER L'ORDINE

Art.-Nr.	006532
EAN	4007841006532
N. E	535942700
Typ	**IS 360-3 bianco**

neva
lux

nevalux AG
Neugrütstrasse 2
8610 Uster
+41 44 508 78 78
info@nevalux.swiss