RS PRO P1 Bianco neutro

LAMPADA DA INTERNO LED SENZA SENSORE

EAN 4007841056049
E-Nr. 941000169

steinel

280 x 110 mm



RS PRO P1 Bianco neutro

LAMPADA DA INTERNO LED SENZA SENSORE

EAN **4007841056049**
E-Nr. **941000169**

Dati tecnici

IDENTIFICAZIONE

Variante	**P1 convex**
Versione	**Standard**

DIMENSIONI

Dimensioni Ø × A	**280 x 110 mm**

ELETTRICO

Allacciamento alla rete	**230 V / 50 – 60 Hz**
Potenza	**8,2 W**

TECNOLOGIA DEI SENSORI

Con sensore di movimento	**No**

CONNETTIVITÀ

Collegamento in rete tramite	**Cavo**

TECNICA DELL'ILLUMINAZIONE

Flusso luminoso misurato 360°	**974 lm**
Temperatura di colore	**4000 K**
Con lampadina	**Sì, sistema LED STEINEL**
Lampadina	**LED non sostituibile**
Attacco	**senza**
Sistema di raffreddamento LED	**Passive Thermo Control**
Avvio luce dolce	**Sì**

DURATA

Durata LED max. °C	**50000 h**
Durata LED L70B50 25°C	**> 60000 h**
Calo del flusso luminoso secondo LM80	**L80B10**

IMPOSTAZIONI

Luce principale regolabile	**No**
Con luce di emergenza	**No**

ALLOGGIAMENTO E MATERIALE

Resistenza agli urti	**IK03**
Grado di protezione	**IP54**
Classe di protezione	**II**
Temperatura ambiente	**-10...+40 °C**
Materiale dell'alloggiamento	**Plastica**
Materiale della copertura	**Plastica opalina**
Luogo di montaggio	**Parete, soffitto**
Colore	**bianco**

CONTENUTO DELLA FORNITURA E GARANZIA

Garanzia del produttore	**5 anni**

CERTIFICATI ED EPREL

Certificati	**DEKRA**
Categoria EPREL	**Prodotto con sorgente luminosa integrata**

RS PRO P1 Bianco neutro

LAMPADA DA INTERNO LED SENZA SENSORE

EAN **4007841056049**
E-Nr. **941000169**

Illustrazioni

DISEGNI TECNICI

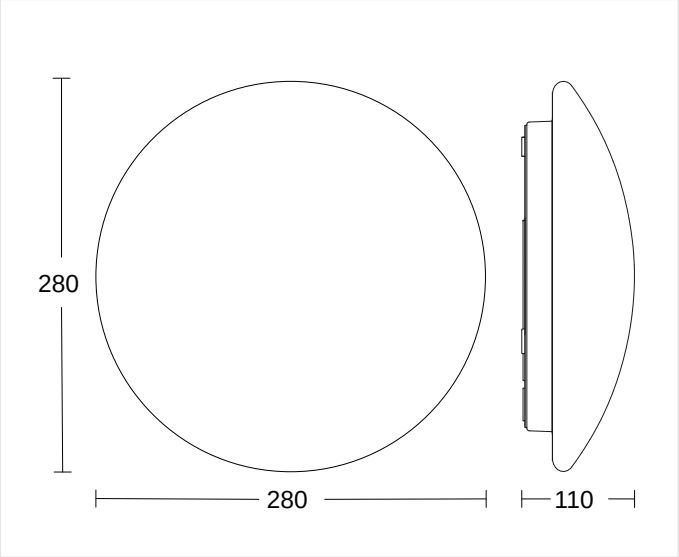

280 x 110 mm

RS PRO P1 Bianco neutro

LAMPADA DA INTERNO LED SENZA SENSORE

EAN **4007841056049**
E-Nr. **941000169**

Schemi elettrici

SCHEMA 1

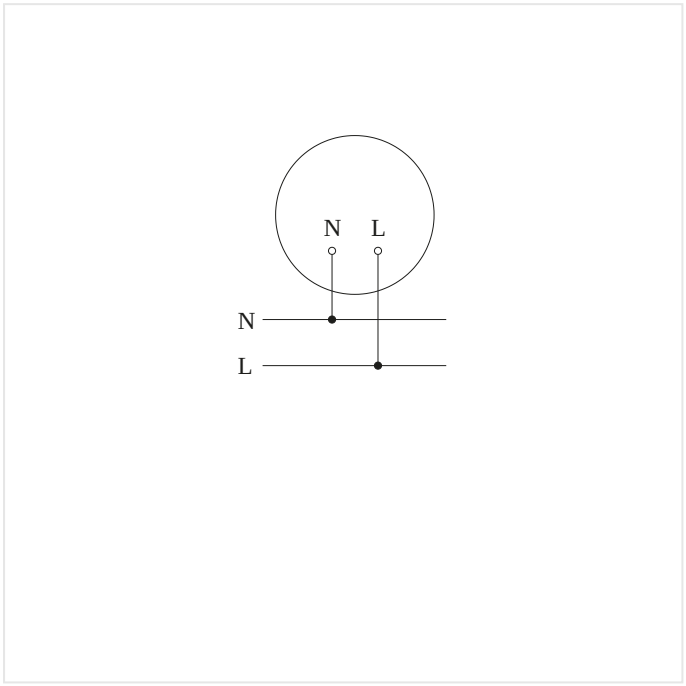

Schema elettrico Master

SCHEMA 2

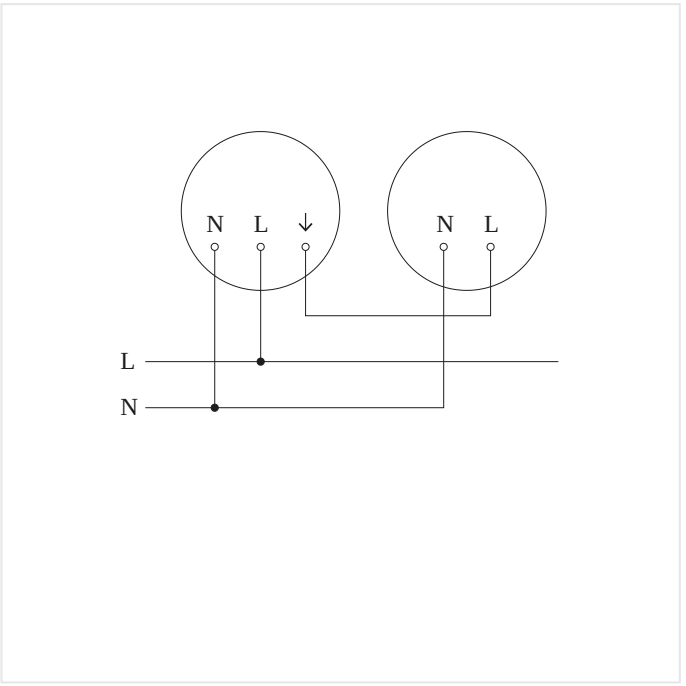

Schema elettrico Master-Slave collegamento in rete

RS PRO P1 Bianco neutro

LAMPADA DA INTERNO LED SENZA SENSORE

EAN **4007841056049**
E-Nr. **941000169**

Punti salienti

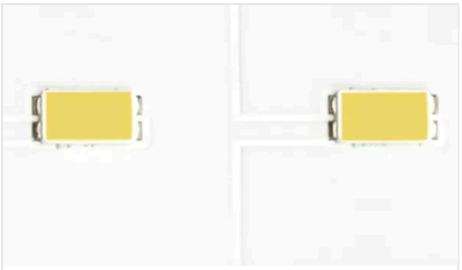

Incluso sistema LED STEINEL

Intelligente accensione graduale della luce

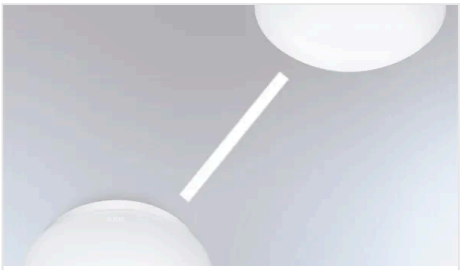

Possibilità di collegamento in rete tramite cavo (max. 10 pezzi)

RS PRO P1 Bianco neutro

LAMPADA DA INTERNO LED SENZA SENSORE

EAN **4007841056049**
E-Nr. **941000169**

Accessori

DATI PER L'ORDINE

Art.-Nr.	056049
EAN	4007841056049
N. E	941000169
Typ	**RS PRO P1 Bianco neutro**

neva lux

nevalux AG
Neugrütstrasse 2
8610 Uster
+41 44 508 78 78
info@nevalux.swiss