RS PRO A10 SC Bianco caldo antracite

LAMPADA A SENSORE PER INTERNO LED

EAN 4007841085315
E-Nr. 941600899

- Ideale per ambienti difficili come pergole o applicazioni simili
- Sensore ad alta frequenza non visibile con portata di ø8 m, 3000 K, 1095 lm, 10,7 W, 102,3 lm / W
- Robusta custodia in alluminio con elevata resistenza agli urti IK10 e classe di protezione IP54
- Semplice collegamento in rete tramite Bluetooth Mesh Connect e messa in funzione tramite l'app STEINEL Connect
- Vantaggi del sistema di illuminazione connessa e possibilità di collegamento in rete tra più gamme
- Con terminali a innesto per una facile installazione

193 x 69 mm

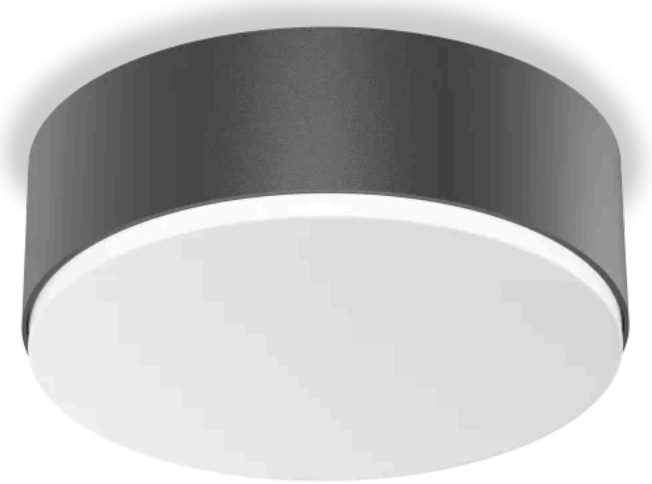

RS PRO A10 SC Bianco caldo antracite

LAMPADA A SENSORE PER INTERNO LED

EAN **4007841085315**
E-Nr. **941600899**

Dati tecnici

DIMENSIONI

Dimensioni Ø × A	**193 x 69 mm**

ELETTRICO

Allacciamento alla rete	**230 V / 50 – 60 Hz**
Potenza	**10,7 W**

TECNOLOGIA DEI SENSORI

Altezza di montaggio max.	**4,00 m**
Tecnologia del sensore	**Alta frequenza**
Potenza di trasmissione	**< 1 mW**
Tecnologia HF	**5,8 GHz**
Con sensore di movimento	**Sì**
Rilevamento	**anche attraverso vetro, legno e pareti in materiale leggero**
Angolo di rilevamento	**360 °**
Angolo di apertura	**160 °**
Mascheramento per segmenti	**No**
Scalabilità elettronica	**Sì**
Scalabilità meccanica	**No**
Portata radiale	**Ø 8 m (50 m²)**
Portata tangenziale	**Ø 8 m (50 m²)**
Altezza di montaggio	**2,0 – 4,0 m**
Altezza di montaggio ottimale	**2,8 m**

CONNETTIVITÀ

Collegamento in rete	**Sì**
Tipo di collegamento in rete	**Master/Master**
Funzionamento slave regolabile	**Sì**
Tecnica di comando	**Steinel Connect**
Collegamento in rete senza fili tramite	**BT SIG Mesh**
Collegamento in rete tramite	**Bluetooth Mesh**

TECNICA DELL'ILLUMINAZIONE

Flusso luminoso misurato 360°	**1095 lm**
Temperatura di colore	**3000 K**
Deviazione cromatica LED	**SDCM3**
Con lampadina	**Sì, sistema LED STEINEL**
Lampadina	**LED non sostituibile**
Attacco	**senza**
Sistema di raffreddamento LED	**Passive Thermo Control**
Avvio luce dolce	**Sì**
Luce permanente	**commutabile**
Efficienza senza copertura	**149,7 lm/W**

DURATA

Durata LED max. °C	**60000 h**
Durata LED L70B50 25°C	**> 60000 h**
Calo del flusso luminoso secondo LM80	**L70B50**

IMPOSTAZIONI

Interruttore crepuscolare	**Sì**
Regolazione crepuscolare	**2 – 2000 lx**
Impostazione del tempo	**10 s – 60 min**
Funzione luce di base	**Sì**
Durata funzione luce di base	**1-60 min**
Luce principale regolabile	**0 - 100 %**
Funzioni	**Richiamo di scenari luminosi programmati, Sensore di movimento, Funzione DIM, Tempo di dissolvenza regolabile quando si accende e si spegne, Modo semiautomatico/automatico, Funzione di gruppo vicino, Comunicazione criptata, Timer**
Impostazioni tramite	**App, Smartphone, Tablet, Bluetooth**
Con telecomando	**No**
Regolazione crepuscolare Teach	**Sì**
Funzione luce di base in percentuale	**0 – 100 %**
Funzione luce di base percentuale da	**0 %**

ALLOGGIAMENTO E MATERIALE

Resistenza agli urti	**IK10**
Grado di protezione	**IP54**
Classe di protezione	**II**
Temperatura ambiente	**-20...+40 °C**
Materiale dell'alloggiamento	**Alluminio**
Materiale della copertura	**PC opalino**
Luogo di montaggio	**Parete, soffitto**
Luogo di applicazione	**Interni**
Tipo di montaggio	**A superficie**
Applicazione ambiente	**WC / docce, corridoio / pianerottolo, cucinette, locale multiuso / di servizio, magazzino, spogliatoi, vano scala**
Colore	**antracite**

CONTENUTO DELLA FORNITURA E GARANZIA

Garanzia del produttore	**5 anni**
Targa civico inclusa	**No**

CERTIFICATI ED EPREL

Categoria EPREL	**Prodotto con sorgente luminosa integrata**

RS PRO A10 SC Bianco caldo antracite

LAMPADA A SENSORE PER INTERNO LED

EAN **4007841085315**
E-Nr. **941600899**

Illustrazioni

DISEGNI TECNICI

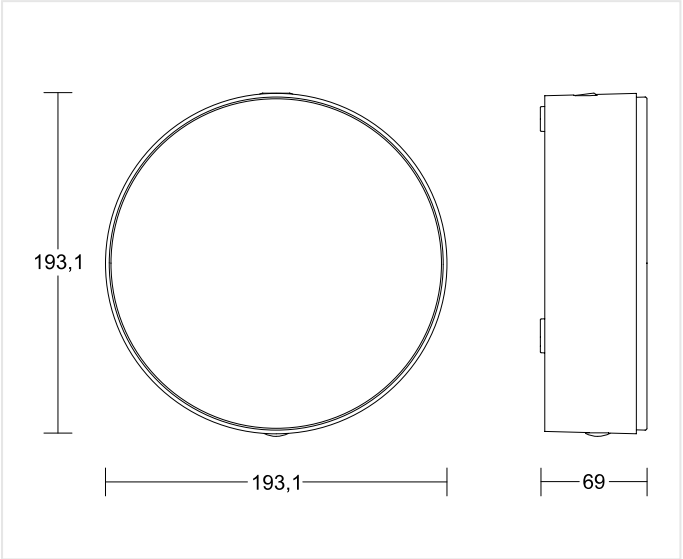

193 x 69 mm

ALTEZZA DI MONTAGGIO

2,0 – 4,0 m	2,8 m	4,00 m
BEREICH	OPTIMAL	MAX

RS PRO A10 SC Bianco caldo antracite

LAMPADA A SENSORE PER INTERNO LED

EAN **4007841085315**
E-Nr. **941600899**

Accessori

	CODICE ARTICOLO	DENOMINAZIONE	CATEGORIA
	221386	**Universal P-Set 3S**	Set di pendenti universali con 3 corde

DATI PER L'ORDINE

Art.-Nr.	085315
EAN	4007841085315
N. E	941600899
Typ	**RS PRO A10 SC Bianco caldo antracite**

nevalux AG
Neugrütstrasse 2
8610 Uster
+41 44 508 78 78
info@nevalux.swiss