# RS 16 L S

**LAMPADA A SENSORE E27 PER INTERNO**

EAN 4007841738013
E-Nr. 920621009

- Lampada per interno con rilevatore di movimento, il nostro semplice modello base con copertura in vetro soffiato a bocca
- Come apparecchio a soffitto o a parete, particolarmente adatto per corridoi, scale, servizi igienici per gli ospiti o locali interrati
- Più apparecchi possono essere collegati in rete via cavo per una commutazione sincrona
- Illuminazione automatica grazie al sensore nascosto ad alta frequenza a 360° con rilevamento del movimento fino a Ø8 m
- Con attacco E27 per lampade a incandescenza da max. 60 W (non incluse)
- Accessori di montaggio inclusi - Confezione senza plastica

steinel

275 x 95 mm



# RS 16 L S

**LAMPADA A SENSORE E27 PER INTERNO**

EAN **4007841738013**
E-Nr. **920621009**

## Dati tecnici

### DIMENSIONI

| | |
|---|---|
| Dimensioni Ø × A | **275 x 95 mm** |

### ELETTRICO

| | |
|---|---|
| Allacciamento alla rete | **230 V / 50 – 60 Hz** |
| Potenza | **60 W** |
| Uscita di commutazione 1 ohmica | **800 W** |
| Lampade fluorescenti reattore elettronico | **100 W** |
| Lampade LED < 2 W | **25 W** |
| Lampade LED > 2 W < 8 W | **50 W** |
| Lampade LED > 8 W | **100 W** |
| Autoconsumo | **1,1 W** |

### TECNOLOGIA DEI SENSORI

| | |
|---|---|
| Altezza di montaggio max. | **4,00 m** |
| Tecnologia del sensore | **Alta frequenza** |
| Potenza di trasmissione | **< 1 mW** |
| Tecnologia HF | **5,8 GHz** |
| Con sensore di movimento | **Sì** |
| Rilevamento | **anche attraverso vetro, legno e pareti in materiale leggero** |
| Angolo di rilevamento | **360 °** |
| Angolo di apertura | **160 °** |
| Mascheramento per segmenti | **No** |
| Scalabilità elettronica | **Sì** |
| Scalabilità meccanica | **No** |
| Portata radiale | **Ø 8 m (50 m²)** |
| Portata tangenziale | **Ø 8 m (50 m²)** |
| Altezza di montaggio | **2,0 – 4,0 m** |
| Altezza di montaggio ottimale | **2,5 m** |

### CONNETTIVITÀ

| | |
|---|---|
| Collegamento in rete | **Sì** |
| Tipo di collegamento in rete | **Master/Master** |
| Collegamento in rete tramite | **Cavo** |

### TECNICA DELL'ILLUMINAZIONE

| | |
|---|---|
| Con lampadina | **No** |
| Lampadina | **Lampada standard** |
| Attacco | **E27** |
| Avvio luce dolce | **No** |
| Luce permanente | **commutabile** |

### IMPOSTAZIONI

| | |
|---|---|
| Interruttore crepuscolare | **Sì** |
| Regolazione crepuscolare | **2 – 2000 lx** |
| Impostazione del tempo | **5 s – 15 min** |
| Funzione luce di base | **No** |
| Impostazioni tramite | **Potenziometri** |
| Con telecomando | **No** |
| Regolazione crepuscolare Teach | **No** |

### ALLOGGIAMENTO E MATERIALE

| | |
|---|---|
| Resistenza agli urti | **IK03** |
| Grado di protezione | **IP44** |
| Classe di protezione | **II** |
| Temperatura ambiente | **-10...+40 °C** |
| Materiale dell'alloggiamento | **Plastica** |
| Materiale della copertura | **Vetro opalino** |
| Luogo di montaggio | **Parete, soffitto** |
| Luogo di applicazione | **Interni** |
| Tipo di montaggio | **A superficie** |
| Applicazione ambiente | **Esterno, Interni, WC / docce, corridoio / pianerottolo, locale multiuso / di servizio, vano scala** |
| Colore | **bianco** |

### CONTENUTO DELLA FORNITURA E GARANZIA

| | |
|---|---|
| Garanzia del produttore | **3 anni** |

# RS 16 L S

**LAMPADA A SENSORE E27 PER INTERNO**

EAN **4007841738013**
E-Nr. **920621009**

## Illustrazioni

### DISEGNI TECNICI

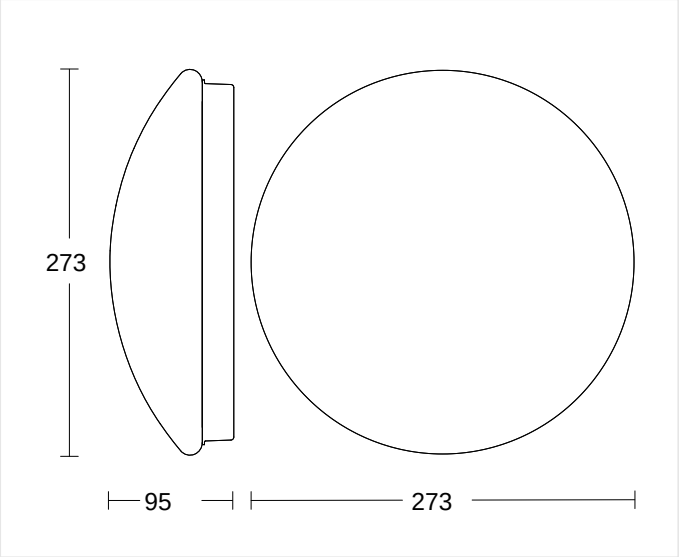


275 x 95 mm

### ALTEZZA DI MONTAGGIO

| 2,0 – 4,0 m | 2,5 m | 4,00 m |
|---|---|---|
| BEREICH | OPTIMAL | MAX |

# RS 16 L S

**LAMPADA A SENSORE E27 PER INTERNO**

EAN 4007841738013
E-Nr. 920621009

## Schemi elettrici

**SCHEMA 1**

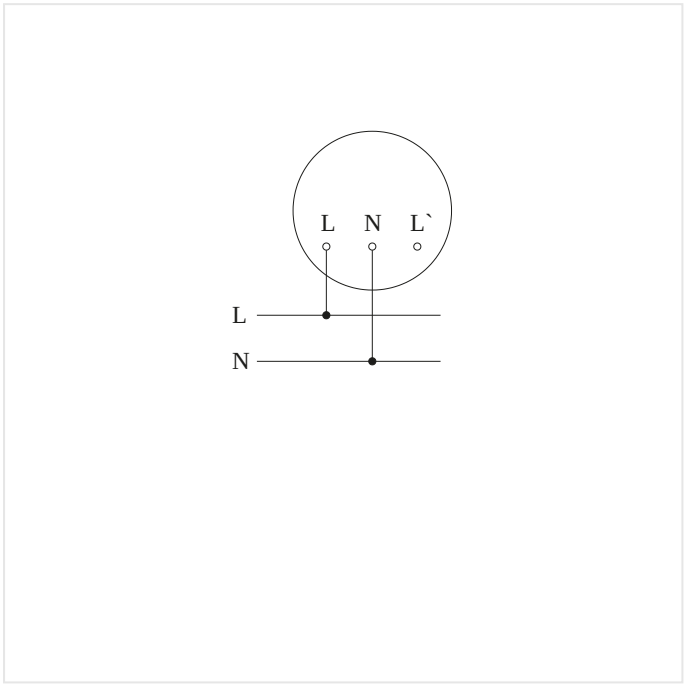


Schema elettrico

# RS 16 L S

**LAMPADA A SENSORE E27 PER INTERNO**

EAN 4007841738013
E-Nr. 920621009

## Punti salienti



**Vetro opalino pregiato**

# RS 16 L S

**LAMPADA A SENSORE E27 PER INTERNO**

EAN **4007841738013**
E-Nr. **920621009**

## Accessori

| | CODICE ARTICOLO | DENOMINAZIONE | CATEGORIA |
|---|---|---|---|
|  | 4007841035181 | **Ersatz-Chassis RS 16 L S** | Pezzi di ricambio |

**DATI PER L'ORDINE**

| | |
|---|---|
| Art.-Nr. | 738013 |
| EAN | 4007841738013 |
| N. E | 920621009 |
| Typ | **RS 16 L S** |

neva lux

nevalux AG
Neugrütstrasse 2
8610 Uster
+41 44 508 78 78
info@nevalux.swiss