RS PRO 5100 SC con rilevatore di movimento & Bluetooth

LAMPADA A SENSORE PER INTERNO LED

EAN 4007841078881
E-Nr. 941334979

steinel

1370 x 87 x 58 mm



RS PRO 5100 SC con rilevatore di movimento & Bluetooth

LAMPADA A SENSORE PER INTERNO LED

EAN **4007841078881**
E-Nr. **941334979**

Dati tecnici

IDENTIFICAZIONE

Versione	**Collegamento laterale**

DIMENSIONI

Dimensioni L × P × A	**1370 x 87 x 58 mm**

ELETTRICO

Allacciamento alla rete	**230 V / 50 – 60 Hz**
Potenza	**31 W**
Autoconsumo	**0,41 W**

TECNOLOGIA DEI SENSORI

Altezza di montaggio max.	**4,00 m**
Tecnologia del sensore	**Alta frequenza**
Potenza di trasmissione	**< 1 mW**
Con sensore di movimento	**Sì**
Rilevamento	**anche attraverso vetro, legno e pareti in materiale leggero**
Angolo di rilevamento	**360 °**
Angolo di apertura	**160 °**
Scalabilità elettronica	**Sì**
Scalabilità meccanica	**No**
Portata radiale	**Ø 10 m (79 m²)**
Portata tangenziale	**Ø 10 m (79 m²)**
Altezza di montaggio	**4,0 m**

CONNETTIVITÀ

Collegamento in rete	**Sì**
Tecnica di comando	**Steinel Connect**
Collegamento in rete senza fili tramite	**BT SIG Mesh**
Collegamento in rete tramite	**Bluetooth Mesh**

TECNICA DELL'ILLUMINAZIONE

Flusso luminoso misurato 360°	**4250 lm**
Temperatura di colore	**4000 K**
Deviazione cromatica LED	**SDCM3**
Con lampadina	**Sì, lampadina LED**
Lampadina	**LED non sostituibile**
Sistema di raffreddamento LED	**Passive Thermo Control**

DURATA

Durata LED max. °C	**60000 h**
Durata LED L70B50 25°C	**> 60000 h**
Calo del flusso luminoso secondo LM80	**L80B10**

IMPOSTAZIONI

Regolazione crepuscolare	**2 – 2000 lx**
Impostazione del tempo	**5 s – 60 min**
Funzione luce di base	**Sì**
Durata funzione luce di base	**1-60 min**
Luce principale regolabile	**0 - 100 %**
Impostazioni tramite	**App, Smartphone, Tablet, Bluetooth**
Funzione luce di base in percentuale	**10 – 100 %**
Funzione luce di base percentuale da	**10 %**

ALLOGGIAMENTO E MATERIALE

Resistenza agli urti	**IK07**
Grado di protezione	**IP65**
Classe di protezione	**II**
Temperatura ambiente	**-20...+40 °C**
Materiale dell'alloggiamento	**Plastica**
Materiale della copertura	**Plastica strutturata**
Luogo di montaggio	**Parete, soffitto**
Colore	**grigio**

CONTENUTO DELLA FORNITURA E GARANZIA

Garanzia del produttore	**5 anni**

CERTIFICATI ED EPREL

Certificati	**DEKRA**
Categoria EPREL	**Prodotto con sorgente luminosa integrata**

RS PRO 5100 SC con rilevatore di movimento & Bluetooth

LAMPADA A SENSORE PER INTERNO LED

EAN **4007841078881**
E-Nr. **941334979**

Illustrazioni

DISEGNI TECNICI

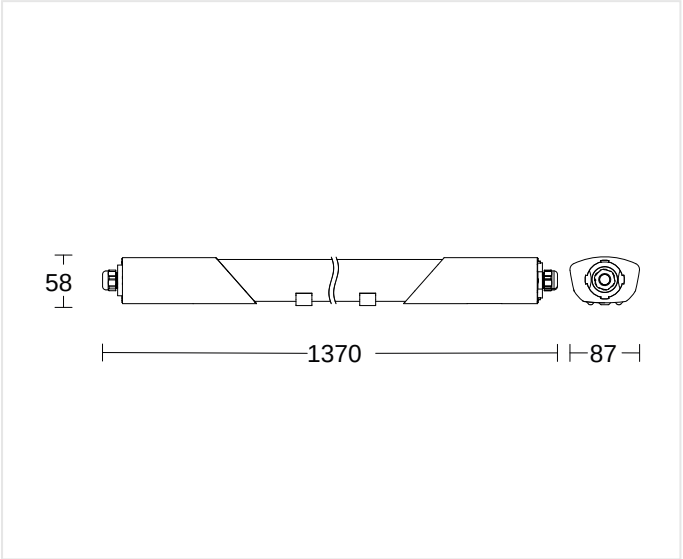

1370 x 87 x 58 mm

ALTEZZA DI MONTAGGIO

4,0 m BEREICH	4,00 m MAX

RS PRO 5100 SC con rilevatore di movimento & Bluetooth

LAMPADA A SENSORE PER INTERNO LED

EAN **4007841078881**
E-Nr. **941334979**

Schemi elettrici

SCHEMA 1

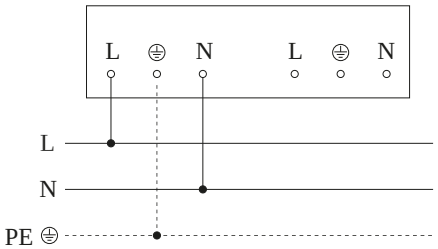

Schema elettrico Master

SCHEMA 2

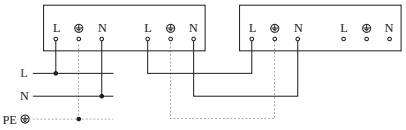

Schema elettrico Master-Slave e Master-Master collegamento in rete

RS PRO 5100 SC con rilevatore di movimento & Bluetooth

LAMPADA A SENSORE PER INTERNO LED

EAN 4007841078881
E-Nr. 941334979

Punti salienti

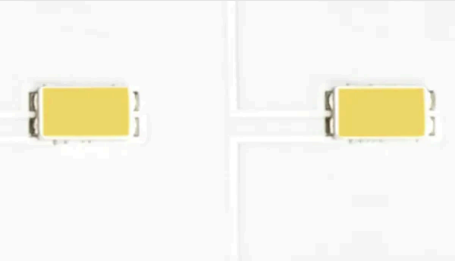

Incluso sistema LED STEINEL



Collegabile in rete e regolabile tramite Bluetooth



Materiale antiurto IK 07



Luminosità di base optional 0 - 100 %



Luce principale regolabile (0–100%)

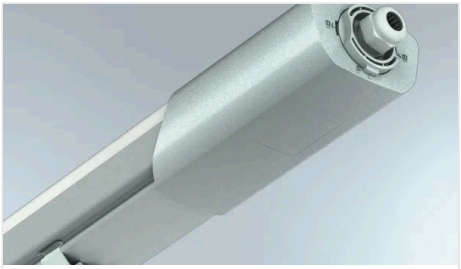

Sostegni mobili per facilitare il montaggio

RS PRO 5100 SC con rilevatore di movimento & Bluetooth

LAMPADA A SENSORE PER INTERNO LED

EAN **4007841078881**
E-Nr. **941334979**

Accessori

DATI PER L'ORDINE

Art.-Nr.	078881
EAN	4007841078881
N. E	941334979

Typ**RS PRO 5100 SC con rilevatore di movimento & Bluetooth**

nevalux AG
Neugrütstrasse 2
8610 Uster
+41 44 508 78 78
info@nevalux.swiss