L 400 S bianco

LAMPADA DA ESTERNO CON SENSORE

EAN 4007841611118
E-Nr. 924360019

steinel

250 x 215 x 336 mm



L 400 S bianco

LAMPADA DA ESTERNO CON SENSORE

EAN **4007841611118**
E-Nr. **924360019**

Dati tecnici

DIMENSIONI

Dimensioni L × P × A	**250 x 215 x 336 mm**

ELETTRICO

Allacciamento alla rete	**230 V / 50 – 60 Hz**
Potenza	**60 W**
Autoconsumo	**0,8 W**

TECNOLOGIA DEI SENSORI

Altezza di montaggio max.	**6,00 m**
Tecnologia del sensore	**Infrarossi passivi**
Con sensore di movimento	**Sì**
Angolo di rilevamento	**240 °**
Angolo di apertura	**180 °**
Protezione anti-intrusione	**Sì**
Mascheramento per segmenti	**Sì**
Scalabilità elettronica	**No**
Scalabilità meccanica	**No**
Portata radiale	**r = 3 m (19 m²)**
Portata tangenziale	**r = 12 m (302 m²)**
Altezza di montaggio	**1,8 – 6,0 m**
Altezza di montaggio ottimale	**2,0 m**

CONNETTIVITÀ

Collegamento in rete	**No**
Funzionamento slave regolabile	**No**

TECNICA DELL'ILLUMINAZIONE

Con lampadina	**No**
Lampadina	**Lampada standard**
Attacco	**E27**
Avvio luce dolce	**Sì**
Luce permanente	**commutabile, 4 ore**

IMPOSTAZIONI

Interruttore crepuscolare	**Sì**
Regolazione crepuscolare	**2 – 2000 lx**
Impostazione del tempo	**5 s – 15 min**
Funzione luce di base	**Sì**
Impostazioni tramite	**Potenziometri**
Con telecomando	**No**
Funzione luce di base in percentuale	**0 – 50 %**
Funzione luce di base percentuale da	**0 %**

ALLOGGIAMENTO E MATERIALE

Resistenza agli urti	**IK03**
Grado di protezione	**IP44**
Classe di protezione	**II**
Temperatura ambiente	**-20...+40 °C**
Materiale dell'alloggiamento	**Plastica**
Materiale della copertura	**Vetro trasparente**
Materiale di copertura (in dotazione)	**Clip di copertura**
Luogo di montaggio	**Parete**
Luogo di applicazione	**Esterno**
Tipo di montaggio	**A superficie**
Applicazione ambiente	**Cortili e passi carrai, Esterno, ingressi di abitazioni, perimetro della casa, terrazzi / balconi**
Colore	**bianco**

CONTENUTO DELLA FORNITURA E GARANZIA

Garanzia del produttore	**5 anni**

L 400 S bianco

LAMPADA DA ESTERNO CON SENSORE

EAN **4007841611118**
E-Nr. **924360019**

Illustrazioni

DISEGNI TECNICI

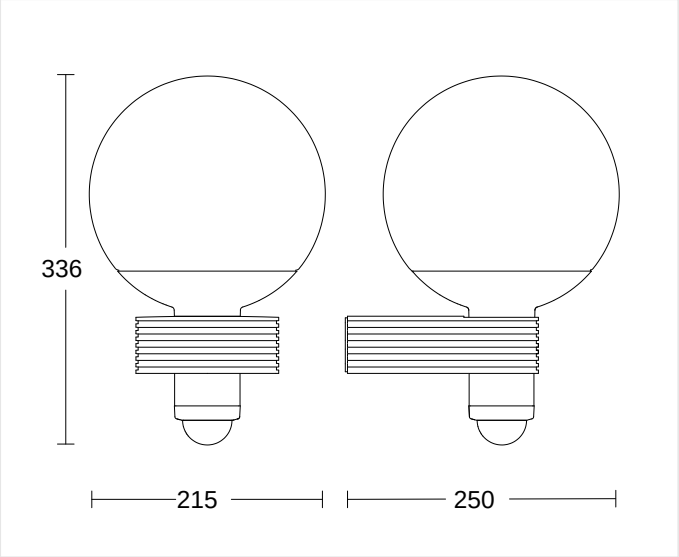

250 x 215 x 336 mm

ALTEZZA DI MONTAGGIO

1,8 – 6,0 m	2,0 m	6,00 m
BEREICH	OPTIMAL	MAX

L 400 S bianco

LAMPADA DA ESTERNO CON SENSORE

EAN **4007841611118**
E-Nr. **924360019**

Schemi elettrici

SCHEMA 1

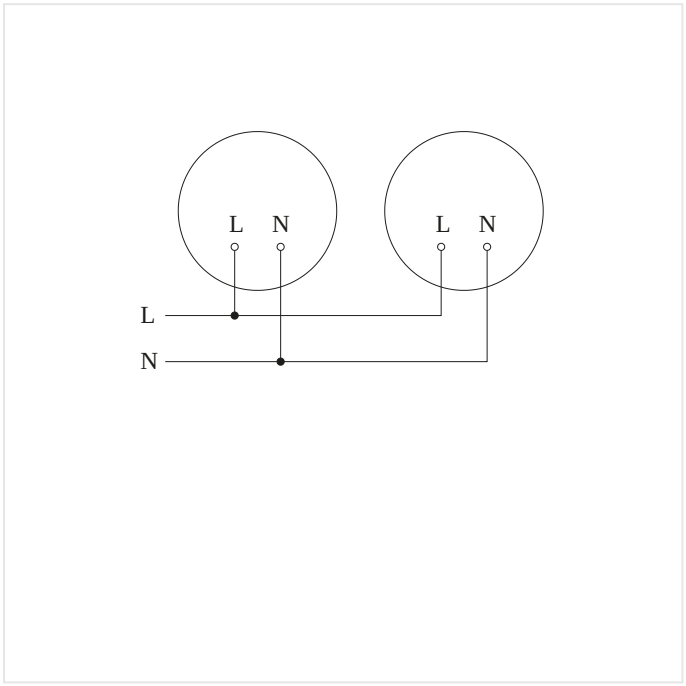

Schema elettrico Slave / Radio-Master collegamento in rete

L 400 S bianco

LAMPADA DA ESTERNO CON SENSORE

EAN **4007841611118**
E-Nr. **924360019**

Punti salienti



Cristallo



Luminosità di base optional 0 - 50 %



Plastica resistente ai raggi ultravioletti

L 400 S bianco

LAMPADA DA ESTERNO CON SENSORE

EAN **4007841611118**
E-Nr. **924360019**

Accessori

	CODICE ARTICOLO	DENOMINAZIONE	CATEGORIA
	4007841630416	**Eckwandhalter 03**	Accessori

DATI PER L'ORDINE

Art.-Nr.	611118
EAN	4007841611118
N. E	924360019
Typ	**L 400 S bianco**

neva lux

nevalux AG
Neugrütstrasse 2
8610 Uster
+41 44 508 78 78
info@nevalux.swiss