L 830 SC antracite

LAMPADA DA ESTERNO LED CON SENSORE

EAN 4007841055493
E-Nr. 941200029

- Lampada da esterno con rilevatore di movimento e illuminazione efficace verso l'alto e verso il basso (Up- & Downlight)
- Design elegante e moderno in formato cubo in materiale resistente ai raggi UV
- Collegamento in rete wireless tramite Bluetooth Mesh e facile impostazione tramite l'App STEINEL Connect
- Illuminazione automatica grazie al sensore ad alta frequenza integrato invisibile a 160° con rilevamento del movimento fino a 5 m
- Funzioni: luce di base e principale regolabile, piacevole avvio della luce soffusa, luce continua, funzione di programmazione
- Luce bianca calda (3000 K) e LED 9,1 W di lunga durata con 493 lm
- Accessori di montaggio inclusi - Confezione senza plastica

steinel

132 x 110 x 110 mm

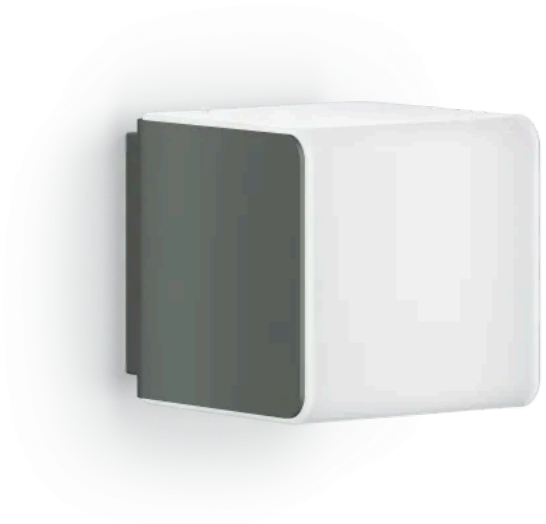

L 830 SC antracite

LAMPADA DA ESTERNO LED CON SENSORE

EAN **4007841055493**
E-Nr. **941200029**

Dati tecnici

DIMENSIONI

Dimensioni L × P × A	**132 x 110 x 110 mm**

ELETTRICO

Allacciamento alla rete	**230 V / 50 – 60 Hz**
Potenza	**9,1 W**
Autoconsumo	**0,44 W**

TECNOLOGIA DEI SENSORI

Altezza di montaggio max.	**2,50 m**
Tecnologia del sensore	**iHF (Tecnica intelligente ad alta frequenza)**
Con sensore di movimento	**Sì**
Angolo di rilevamento	**160 °**
Angolo di apertura	**160 °**
Mascheramento per segmenti	**Sì**
Scalabilità elettronica	**Sì**
Scalabilità meccanica	**Sì**
Dettaglio della portata	**Campo di rilevamento regolabile su 2 assi**
Portata radiale	**r = 5 m (35 m²)**
Portata tangenziale	**r = 5 m (35 m²)**
Altezza di montaggio	**1,8 – 2,5 m**
Altezza di montaggio ottimale	**2,0 m**

CONNETTIVITÀ

Collegamento in rete	**Sì**
Funzionamento slave regolabile	**Sì**
Tecnica di comando	**Steinel Connect**
Collegamento in rete senza fili tramite	**BT SIG Mesh**
Collegamento in rete tramite	**Bluetooth Mesh**

TECNICA DELL'ILLUMINAZIONE

Flusso luminoso misurato 360°	**493 lm**
Efficienza	**54 lm/W**
Temperatura di colore	**3000 K**
Indice di resa cromatica	**80 - 89**
Con lampadina	**Sì, sistema LED STEINEL**
Lampadina	**LED non sostituibile**
Attacco	**senza**
Sistema di raffreddamento LED	**Passive Thermo Control**
Avvio luce dolce	**Sì**
Luce permanente	**commutabile**
Efficienza senza copertura	**86 lm/W**
Emissione luminosa	**Up - Down**

DURATA

Durata LED max. °C	**50000 h**
Durata LED L70B50 25°C	**> 60000 h**

IMPOSTAZIONI

Interruttore crepuscolare	**Sì**
Regolazione crepuscolare	**2 – 2000 lx**
Impostazione del tempo	**5 s – 60 min**
Funzione luce di base	**Sì**
Durata funzione luce di base	**10 sec. - 60 min.**
Luce principale regolabile	**0 - 100 %**
Funzioni	**Sensore di movimento, Richiamo di scenari luminosi programmati, Modalità risparmio durante la notte, Scenario luminoso**
Impostazioni tramite	**App, Smartphone, Tablet, Bluetooth**
Con telecomando	**No**
Regolazione crepuscolare Teach	**Sì**
Funzione luce di base in percentuale	**0 – 100 %**
Funzione luce di base percentuale da	**0 %**

ALLOGGIAMENTO E MATERIALE

Resistenza agli urti	**IK03**
Grado di protezione	**IP44**
Classe di protezione	**II**
Temperatura ambiente	**-20...+40 °C**
Materiale dell'alloggiamento	**Plastica**
Materiale della copertura	**Plastica opalina**
Luogo di montaggio	**Parete**
Luogo di applicazione	**Esterno**
Tipo di montaggio	**A superficie**
Applicazione ambiente	**Cortili e passi carrai, Esterno, giardino, ingressi di abitazioni, perimetro della casa, terrazzi / balconi**
Colore	**antracite**

CONTENUTO DELLA FORNITURA E GARANZIA

Garanzia del produttore	**3 anni**
Targa civico inclusa	**No**

CERTIFICATI ED EPREL

Categoria EPREL	**Prodotto con sorgente luminosa integrata**

L 830 SC antracite

LAMPADA DA ESTERNO LED CON SENSORE

EAN **4007841055493**
E-Nr. **941200029**

Illustrazioni

DISEGNI TECNICI

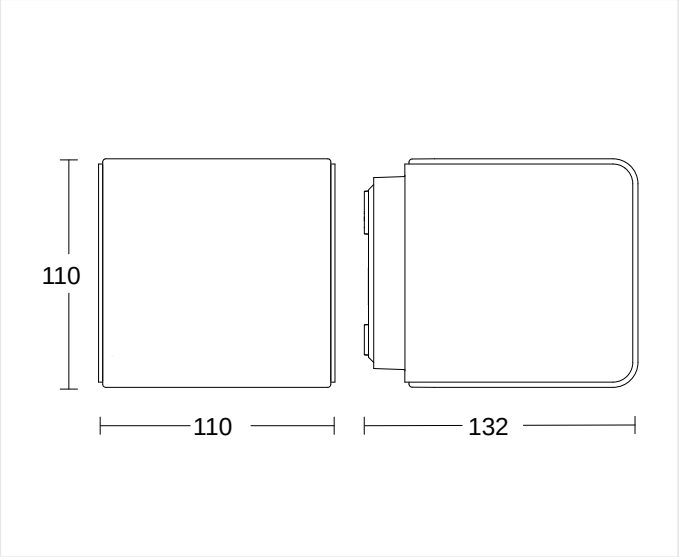

132 x 110 x 110 mm

ALTEZZA DI MONTAGGIO

1,8 – 2,5 m	2,0 m	2,50 m
BEREICH	OPTIMAL	MAX

L 830 SC antracite

LAMPADA DA ESTERNO LED CON SENSORE

EAN 4007841055493
E-Nr. 941200029

Schemi elettrici

SCHEMA 1

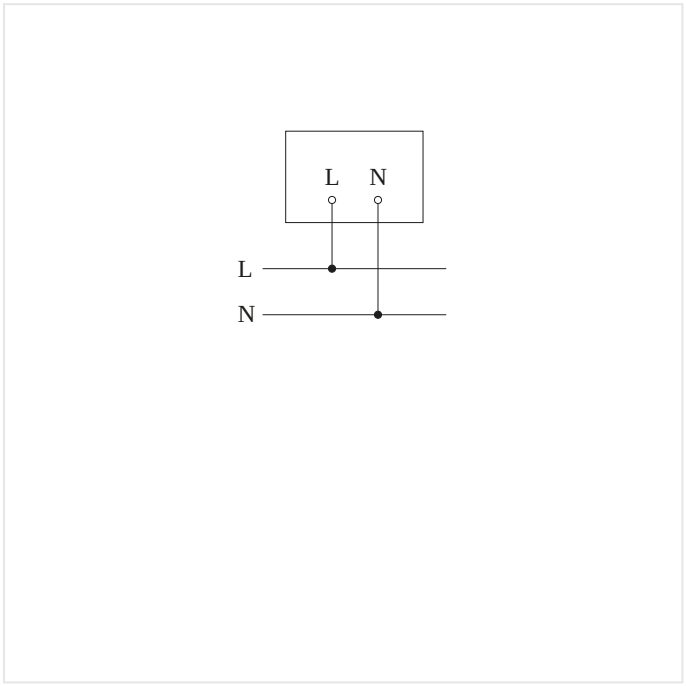

Schema elettrico Master-Slave collegamento in rete

SCHEMA 2

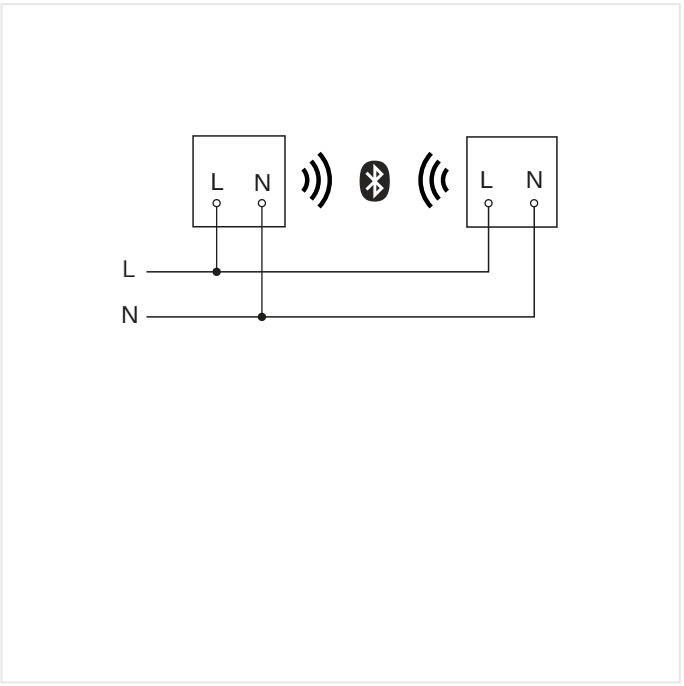

Schema elettrico Master-Master collegamento in rete

L 830 SC antracite

LAMPADA DA ESTERNO LED CON SENSORE

EAN **4007841055493**
E-Nr. **941200029**

Punti salienti

Intelligente accensione graduale della luce

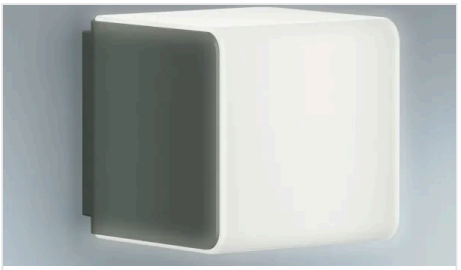

Luce principale e di base regolabile (10–100%)



Luce continua commutabile individualmente (opzionale)



Materiale resistente ai raggi ultravioletti

L 830 SC antracite

LAMPADA DA ESTERNO LED CON SENSORE

EAN **4007841055493**
E-Nr. **941200029**

Accessori

	CODICE ARTICOLO	DENOMINAZIONE	CATEGORIA
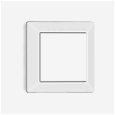	4007841088620	**Funkschalter TapDuo C**	Componenti del sistema

DATI PER L'ORDINE

Art.-Nr.	055493
EAN	4007841055493
N. E	941200029
Typ	**L 830 SC antracite**

nevalux AG
Neugrütstrasse 2
8610 Uster
+41 44 508 78 78
info@nevalux.swiss