L 800 C antracite

LAMPADA DA ESTERNO SENZA SENSORE

EAN 4007841079291
E-Nr. 941003669

- Lampada da esterno senza rilevatore di movimento, con illuminazione efficace verso il basso (downlight)
- Design elegante e moderno con alloggiamento in alluminio di alta qualità
- Collegamento in rete wireless tramite Bluetooth e facile impostazione tramite l'App STEINEL Connect
- Funzioni: luce di base e principale regolabile (luce di base solo in combinazione con un apparecchio con sensore Bluetooth), funzione di programmazione
- Luce bianca calda (3000 K) e LED 7,5 W di lunga durata con 466 lm
- Accessori di montaggio inclusi - Confezione senza plastica

steinel

146 x 230 x 88 mm



L 800 C antracite

LAMPADA DA ESTERNO SENZA SENSORE

EAN **4007841079291**
E-Nr. **941003669**

Dati tecnici

DIMENSIONI

Dimensioni L × P × A	**146 x 230 x 88 mm**

ELETTRICO

Allacciamento alla rete	**230 V / 50 – 60 Hz**
Potenza	**7,5 W**

TECNOLOGIA DEI SENSORI

Altezza di montaggio max.	**2,50 m**
Potenza di trasmissione	**< 1 mW**
Con sensore di movimento	**No**
Altezza di montaggio	**1,8 – 2,5 m**
Altezza di montaggio ottimale	**2,0 m**

CONNETTIVITÀ

Collegamento in rete	**Sì**
Tecnica di comando	**Steinel Connect**
Collegamento in rete senza fili tramite	**BT SIG Mesh**
Collegamento in rete tramite	**Bluetooth**

TECNICA DELL'ILLUMINAZIONE

Flusso luminoso misurato 360°	**466 lm**
Temperatura di colore	**3000 K**
Con lampadina	**Sì, sistema LED STEINEL**
Lampadina	**LED non sostituibile**
Attacco	**senza**
Sistema di raffreddamento LED	**Active & Passive Thermo Control**
Avvio luce dolce	**Sì**
Emissione luminosa	**Down**

DURATA

Durata LED L70B50 25°C	**> 60000 h**

IMPOSTAZIONI

Interruttore crepuscolare	**No**
Funzione luce di base	**Sì**
Dettaglio funzione luce di base	**solo in combinazione con la versione SC**
Impostazioni tramite	**App, Smartphone, Tablet, Bluetooth**
Con telecomando	**No**
Funzione luce di base in percentuale	**10 – 100 %**
Funzione luce di base percentuale da	**10 %**

ALLOGGIAMENTO E MATERIALE

Resistenza agli urti	**IK03**
Grado di protezione	**IP44**
Classe di protezione	**II**
Temperatura ambiente	**-20...+40 °C**
Materiale dell'alloggiamento	**Alluminio**
Materiale della copertura	**Plastica opalina**
Luogo di montaggio	**Parete**
Luogo di applicazione	**Esterno**
Tipo di montaggio	**A superficie**
Applicazione ambiente	**Cortili e passi carrai, giardino, ingressi di abitazioni, perimetro della casa, terrazzi / balconi**
Colore	**antracite**

CONTENUTO DELLA FORNITURA E GARANZIA

Garanzia del produttore	**3 anni**
Targa civico inclusa	**No**

CERTIFICATI ED EPREL

Categoria EPREL	**Prodotto con sorgente luminosa integrata**

L 800 C antracite

LAMPADA DA ESTERNO SENZA SENSORE

EAN **4007841079291**
E-Nr. **941003669**

Illustrazioni

DISEGNI TECNICI

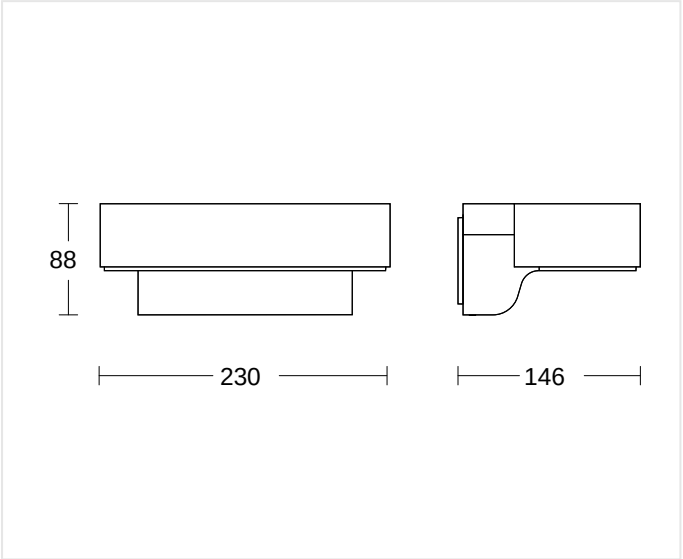

146 x 230 x 88 mm

ALTEZZA DI MONTAGGIO

1,8 – 2,5 m	2,0 m	2,50 m
BEREICH	OPTIMAL	MAX

L 800 C antracite

LAMPADA DA ESTERNO SENZA SENSORE

EAN **4007841079291**
E-Nr. **941003669**

Schemi elettrici

SCHEMA 1

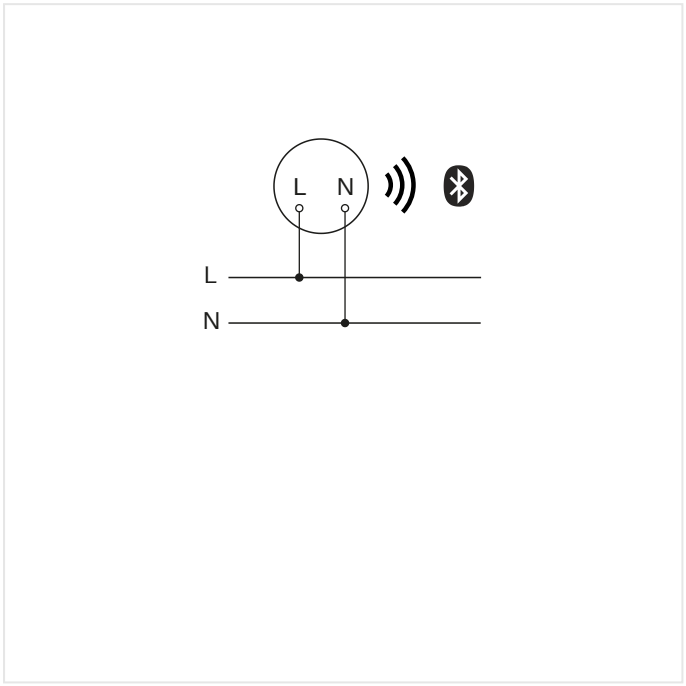

Schema elettrico Bluetooth

L 800 C antracite

LAMPADA DA ESTERNO SENZA SENSORE

EAN **4007841079291**
E-Nr. **941003669**

Punti salienti

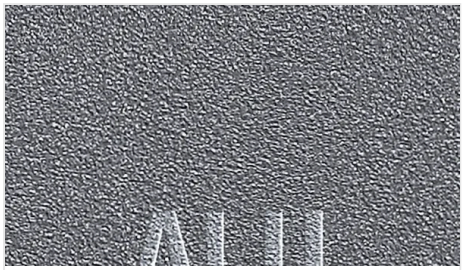

Pregiato alluminio



Luminosità di base optional 10 - 100 % (solo con il prodotto sensore Bluetooth)



Luce principale regolabile 10 – 100% (via App)

Intelligente accensione graduale della luce (solo con il prodotto sensore Bluetooth)

L 800 C antracite

LAMPADA DA ESTERNO SENZA SENSORE

EAN **4007841079291**
E-Nr. **941003669**

Accessori

	CODICE ARTICOLO	DENOMINAZIONE	CATEGORIA
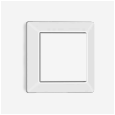	4007841088620	**Funkschalter TapDuo C**	Componenti del sistema

DATI PER L'ORDINE

Art.-Nr.	079291
EAN	4007841079291
N. E	941003669
Typ	**L 800 C antracite**

nevalux AG
Neugrütstrasse 2
8610 Uster
+41 44 508 78 78
info@nevalux.swiss