LS 150 bianco

FARETTO SENZA SENSORE

EAN 4007841069223
E-Nr. 941502209

- Faretto senza rilevatore di movimento con robusta testa del faretto in alluminio e diffusione ottimale della luce grazie al riflettore in ceramica
- Non cambiate più le lampadine grazie alla durata dei LED di 50.000 ore (circa 30 anni con 4,5 ore al giorno)
- La testa del proiettore può essere orientata orizzontalmente di 80° e verticalmente di 150°
- È disponibile un supporto a parete angolare opzionale per illuminare in modo ottimale un'area di fronte a due pareti della casa
- Luce bianca neutra (4000 K) e LED a lunga durata da 14,7 W con 1375 lm, per un'illuminazione massima di 150 m²
- Accessori di montaggio inclusi - Confezione senza plastica

steinel

178 x 157 x 178 mm



LS 150 bianco

FARETTO SENZA SENSORE

EAN **4007841069223**
E-Nr. **941502209**

Dati tecnici

DIMENSIONI

Dimensioni L × P × A	**178 x 157 x 178 mm**

ELETTRICO

Allacciamento alla rete	**230 V / 50 – 60 Hz**
Potenza	**14,7 W**

TECNOLOGIA DEI SENSORI

Con sensore di movimento	**No**

CONNETTIVITÀ

Collegamento in rete	**No**

TECNICA DELL'ILLUMINAZIONE

Flusso luminoso misurato 360°	**1486 lm**
Temperatura di colore	**4000 K**
Deviazione cromatica LED	**SDCM3**
Indice di resa cromatica	**80 - 89**
Con lampadina	**Sì, sistema LED STEINEL**
Lampadina	**LED non sostituibile**
Attacco	**senza**
Sistema di raffreddamento LED	**Passive Thermo Control**
Avvio luce dolce	**No**
Efficienza senza copertura	**77 lm/W**
Flusso luminoso	**1486 lm**

DURATA

Durata LED max. °C	**50000 h**
Durata LED L70B50 25°C	**> 36000 h**

IMPOSTAZIONI

Funzione luce di base	**No**
Luce principale regolabile	**No**

ALLOGGIAMENTO E MATERIALE

Resistenza agli urti	**IK03**
Grado di protezione	**IP44**
Classe di protezione	**I**
Temperatura ambiente	**-10...+30 °C**
Materiale dell'alloggiamento	**Alluminio**
Materiale della copertura	**Vetro trasparente**
Luogo di montaggio	**Parete**
Luogo di applicazione	**Esterno**
Tipo di montaggio	**A superficie**
Applicazione ambiente	**Cortili e passi carrai, giardino, ingressi di abitazioni, parcheggi coperti / garage sotterranei, perimetro della casa, terrazzi / balconi**
Colore	**bianco**

CONTENUTO DELLA FORNITURA E GARANZIA

Garanzia del produttore	**3 anni**
Supporto angolare incluso	**No**

CERTIFICATI ED EPREL

Classe di efficienza energetica EPREL	**E**
Categoria EPREL	**Fonte di luce**

LS 150 bianco

FARETTO SENZA SENSORE

EAN **4007841069223**
E-Nr. **941502209**

Illustrazioni

DISEGNI TECNICI

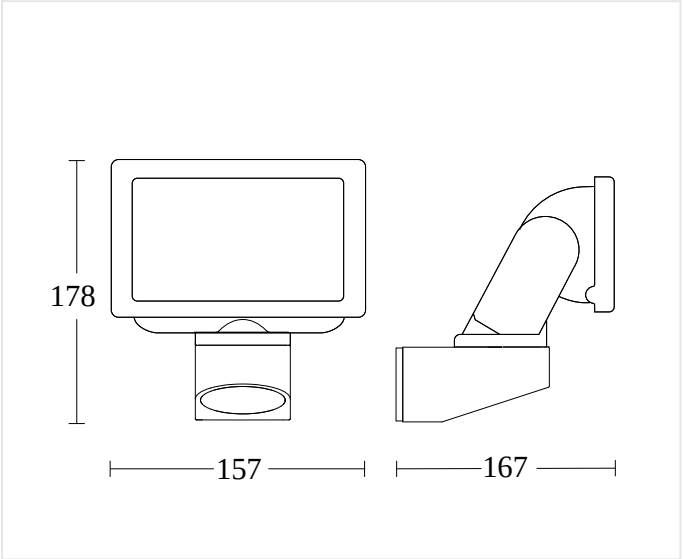

178 x 157 x 178 mm

LS 150 bianco

FARETTO SENZA SENSORE

EAN **4007841069223**
E-Nr. **941502209**

Schemi elettrici

SCHEMA 1

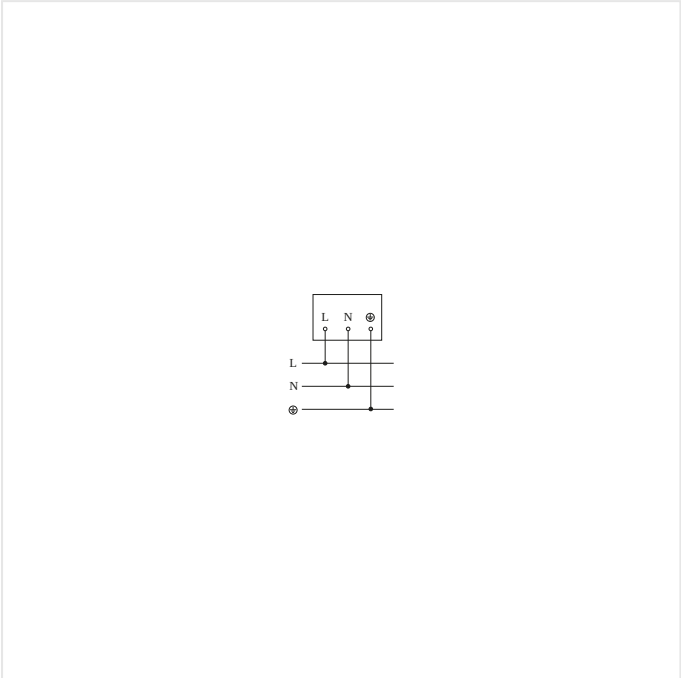

Schema elettrico

LS 150 bianco

FARETTO SENZA SENSORE

EAN **4007841069223**
E-Nr. **941502209**

Punti salienti

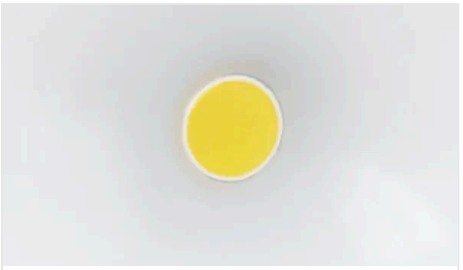

Incluso sistema LED STEINEL



Plastica resistente ai raggi ultravioletti

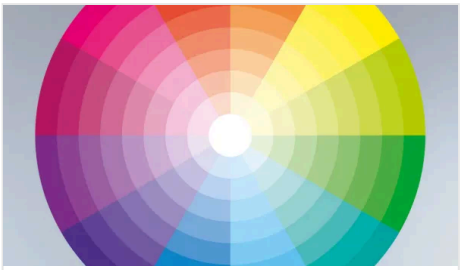

Indice di resa cromatica Ra ≥ 80



Supporto angolare a parete opzionale

LS 150 bianco

FARETTO SENZA SENSORE

EAN **4007841069223**
E-Nr. **941502209**

Accessori

DATI PER L'ORDINE

Art.-Nr.	069223
EAN	4007841069223
N. E	941502209
Typ	**LS 150 bianco**

nevalux AG
Neugrütstrasse 2
8610 Uster
+41 44 508 78 78
info@nevalux.swiss