XLED home 2 bianco

FARETTO SENZA SENSORE LED

EAN 4007841033125
E-Nr. 924700192

- Faretto senza rilevatore di movimento, con pannello LED completamente orientabile in nobile look opalino
- Non cambiate più le lampadine grazie alla durata dei LED di 50.000 ore (circa 30 anni con 4,5 ore al giorno)
- È disponibile un supporto a parete angolare opzionale per illuminare in modo ottimale un'area di fronte a due pareti della casa
- Luce bianca calda (3000 K) e LED a lunga durata da 13,7 W con 1550 lm, per un'illuminazione di max. 150 m²
- Accessori di montaggio inclusi - Confezione senza plastica

steinel

161 x 180 x 181 mm



XLED home 2 bianco

FARETTO SENZA SENSORE LED

EAN **4007841033125**
E-Nr. **924700192**

Dati tecnici

DIMENSIONI

Dimensioni L × P × A	**161 x 180 x 181 mm**

ELETTRICO

Allacciamento alla rete	**230 V / 50 – 60 Hz**
Potenza	**13,7 W**

TECNOLOGIA DEI SENSORI

Con sensore di movimento	**No**

TECNICA DELL'ILLUMINAZIONE

Flusso luminoso misurato 360°	**1550 lm**
Temperatura di colore	**3000 K**
Deviazione cromatica LED	**SDCM3**
Indice di resa cromatica	**80 - 89**
Con lampadina	**Sì, sistema LED STEINEL**
Lampadina	**LED non sostituibile**
Attacco	**senza**
Sistema di raffreddamento LED	**HCMC (High Conductive Magnesium Composite)**
Flusso luminoso	**1550 lm**

DURATA

Durata LED max. °C	**50000 h**
Durata LED L70B50 25°C	**> 60000 h**
Calo del flusso luminoso secondo LM80	**L70B10**

IMPOSTAZIONI

Interruttore crepuscolare	**No**

ALLOGGIAMENTO E MATERIALE

Resistenza agli urti	**IK03**
Grado di protezione	**IP44**
Classe di protezione	**II**
Temperatura ambiente	**-20...+40 °C**
Materiale dell'alloggiamento	**HCMC**
Materiale della copertura	**Plastica opalina**
Luogo di montaggio	**Parete, angolo**
Luogo di applicazione	**Esterno**
Tipo di montaggio	**A superficie**
Applicazione ambiente	**Cortili e passi carrai, Esterno, perimetro della casa, terrazzi / balconi**
Colore	**bianco**

CONTENUTO DELLA FORNITURA E GARANZIA

Garanzia del produttore	**5 anni**

CERTIFICATI ED EPREL

Classe di efficienza energetica EPREL	**E**
Categoria EPREL	**Fonte di luce**

XLED home 2 bianco

FARETTO SENZA SENSORE LED

EAN **4007841033125**
E-Nr. **924700192**

Illustrazioni

DISEGNI TECNICI

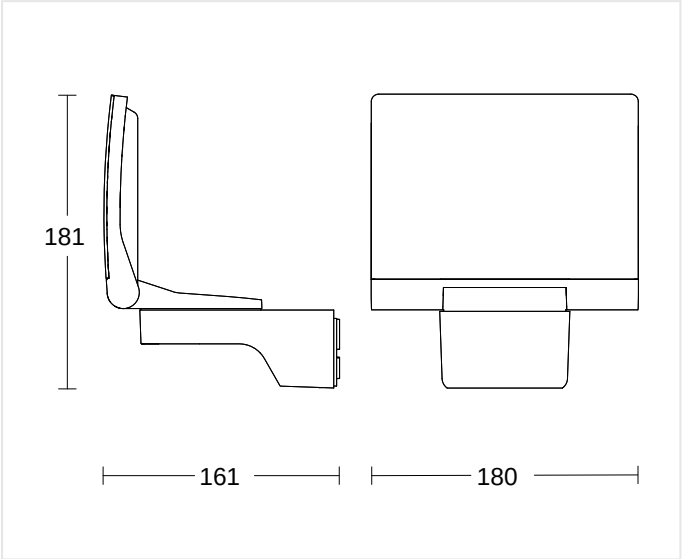

161 x 180 x 181 mm

XLED home 2 bianco

FARETTO SENZA SENSORE LED

EAN **4007841033125**
E-Nr. **924700192**

Schemi elettrici

SCHEMA 1

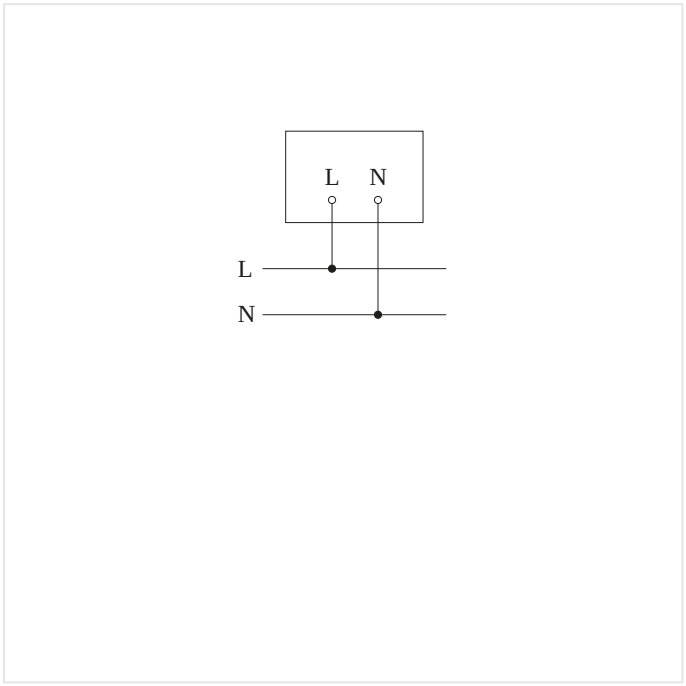

Schema elettrico Slave

XLED home 2 bianco

FARETTO SENZA SENSORE LED

EAN **4007841033125**
E-Nr. **924700192**

Punti salienti



Incluso sistema LED STEINEL



Sistema di raffreddamento HCMC

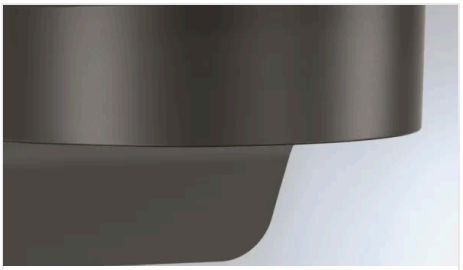

Plastica resistente ai raggi ultravioletti



Indice di resa cromatica Ra ≥ 80



Supporto angolare a parete opzionale

XLED home 2 bianco

FARETTO SENZA SENSORE LED

EAN **4007841033125**
E-Nr. **924700192**

Accessori

	CODICE ARTICOLO	DENOMINAZIONE	CATEGORIA
	4007841055875	**Eckwandhalter XLED Home 2/ Protect/ Pro 240 schwarz**	Accessori
	4007841053086	**Eckwandhalter XLED Home 2/ Protect/ Pro 240/ PRO Expanse graphit**	Accessori
	4007841055615	**Eckwandhalter XLED Home 2/ Protect/ Pro 240/ PRO Expanse weiss**	Accessori
	4007841053109	**Eckwandhalter XLED Home 2/ Protect/ Pro 240/ PRO Expanse silber**	Accessori

DATI PER L'ORDINE

Art.-Nr.	033125
EAN	4007841033125
N. E	924700192
Typ	**XLED home 2 bianco**

nevalux AG
Neugrütstrasse 2
8610 Uster
+41 44 508 78 78
info@nevalux.swiss